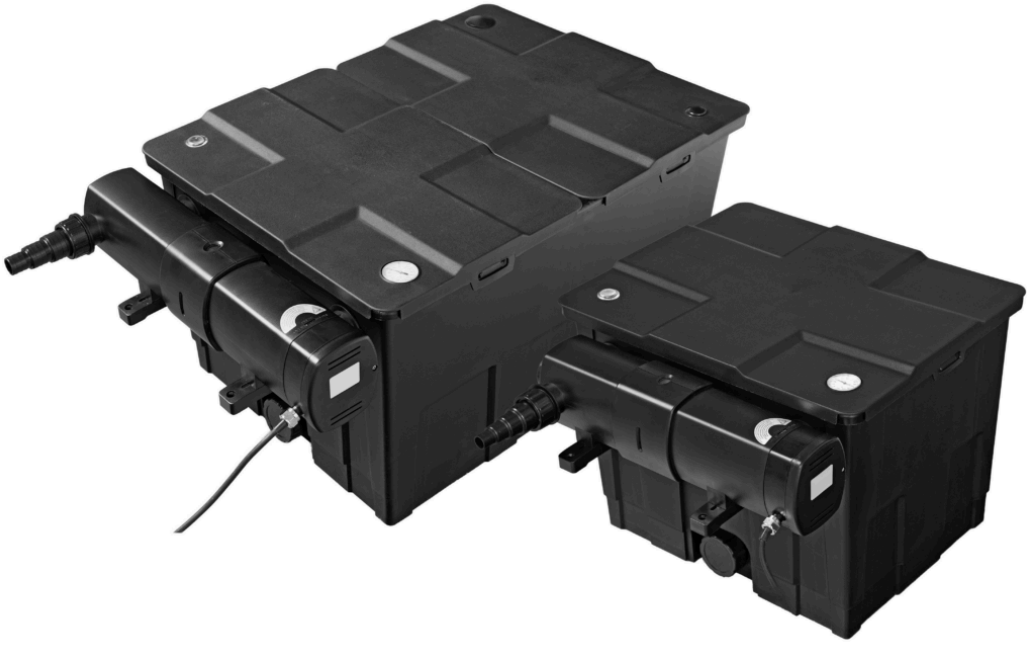

Pond Clear pro 18000 - 36000 Filter

User manual

EN

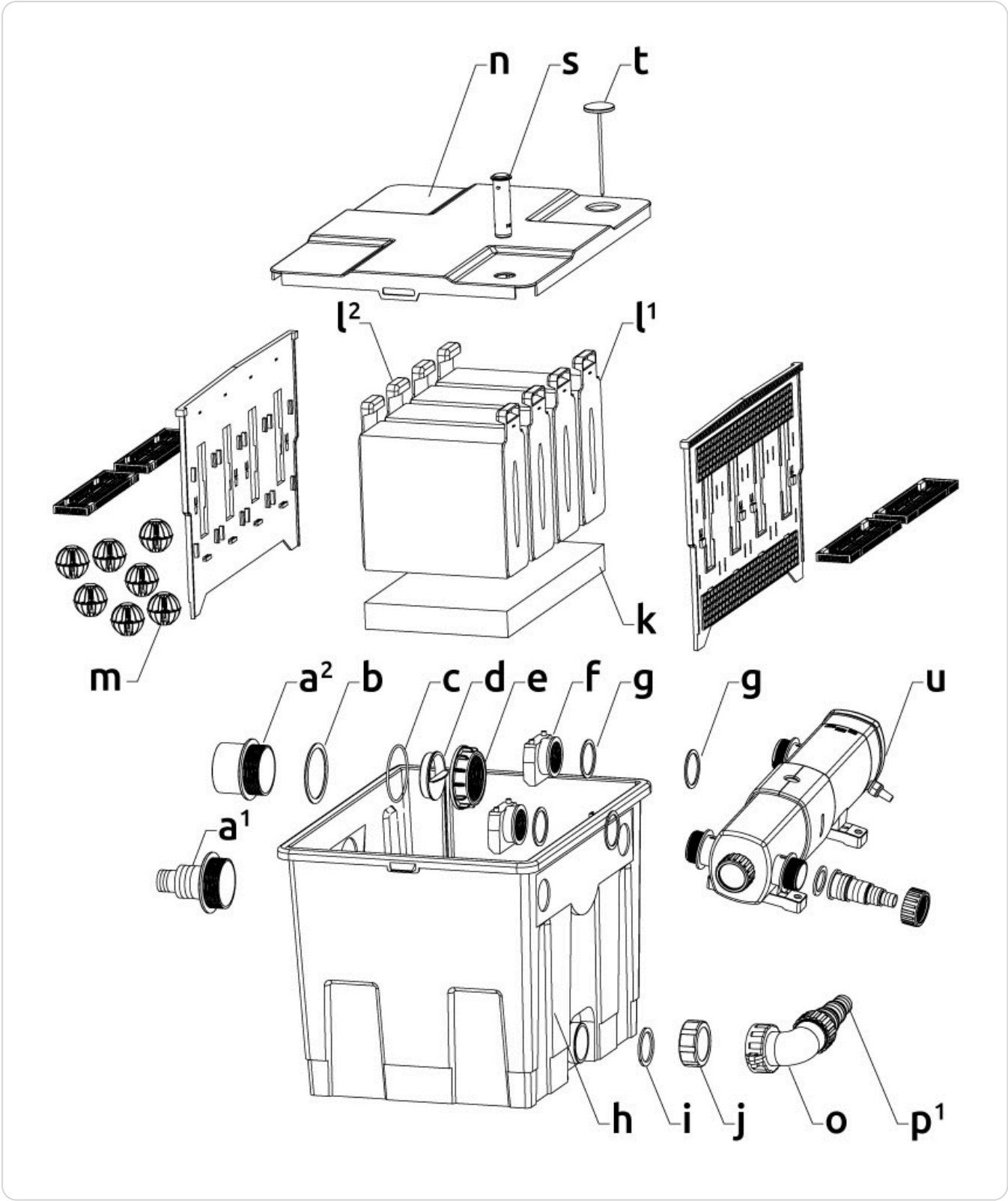
n
s
t
l2
l1
k
m
a2
b
c
d
e
f
g
g
u
a1
h
i
j
o
p1

Pond Clear Pro 18000

a[1]. Outlet Hose ø 38/50 mm

a[2]. Outlet PVC ø 75 mm

b. Gasket

c. O-ring

d. Adjuster

e. Screw ring

f. Inlet piece

g. Gasket

h. Filter box

i. Gasket

j. Screw cap

k. Japanese mat

l[1]. Filter foam, coarse

l[2]. Filter foam, fine

m. Bio-Balls

n. Lid

o. Elbow pipe

p[1]. Outlet Hose ø 25/32/38 mm

s. Dirt indicator

t. Thermometer

u. UVC

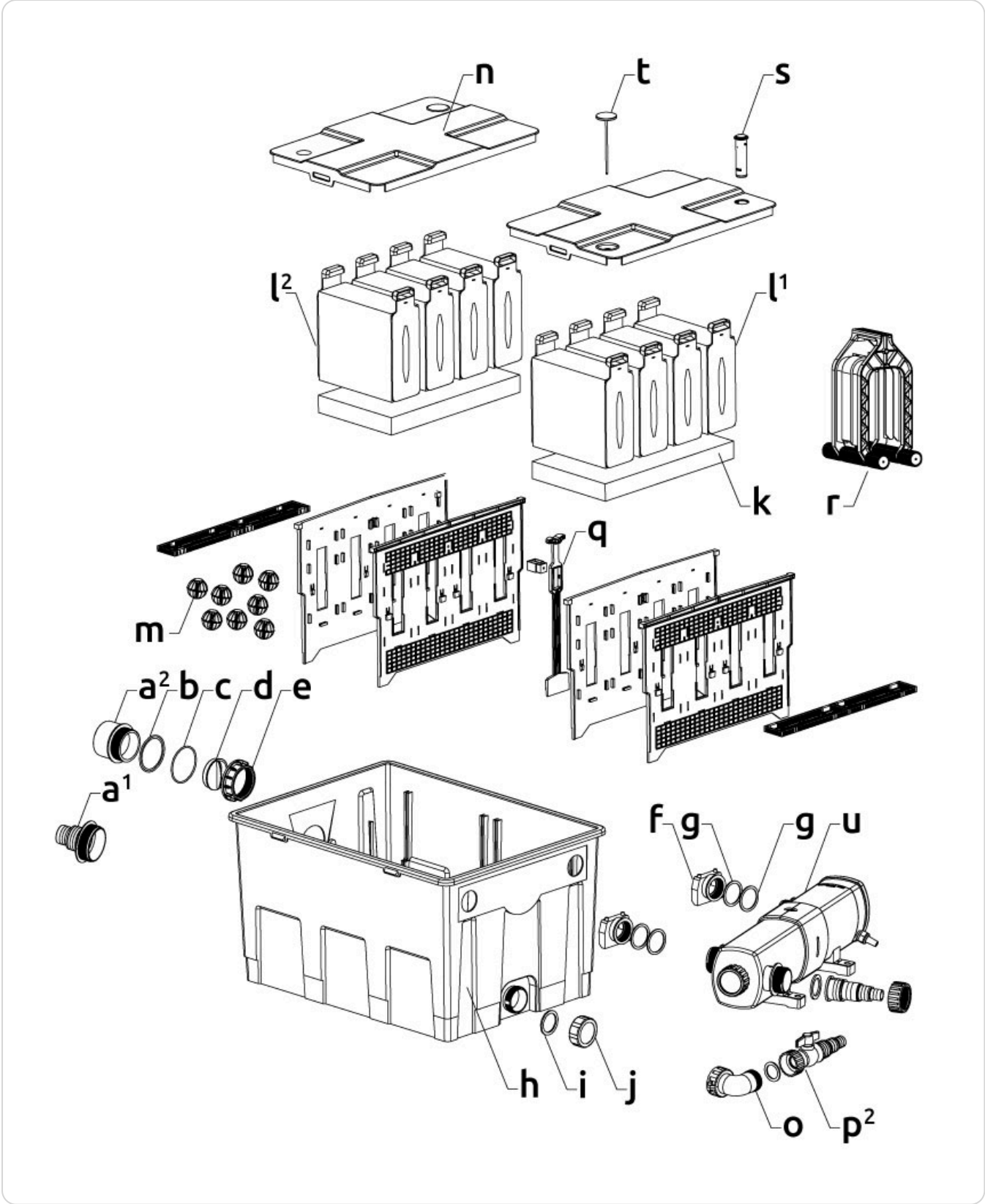
n
t
s
l2
l1
k
r
q
m
a2
b
c
d
e
a1
f
g
g
u
h
i
j
o
p2

Pond Clear Pro 36000

a[1]. Outlet Hose ø 38/50 mm

a[2]. Outlet PVC ø 75 mm

b. Gasket

c. O-ring

d. Adjuster

e. Screw ring

f. Inlet piece

g. Gasket

h. Filter box

i. Gasket

j. Screw cap

k. Japanese mat

l[1]. Filter foam, coarse

l[2]. Filter foam, fine

m. Bio-Balls

n. Lid

o. Elbow pipe

p[2]. Ball valve

q. Sliding tap

r. Cleaning tool

s. Dirt indicator

t. Thermometer

u. UVC

Function

The filter collects dirt from pond water by filtering it both mechanically and biologically, keeping the pond clean, healthy and clear. Using a pond pump, the water is first pumped into the filter through the connected UVC. Then, via the Japanese mat at the bottom of the filter (biological filtration), the water flows through the blue (coarse) and yellow (fine) filter foam. Here, dirt particles are mechanically filtered out of the water. Finally, the water flows through the Bio-Balls (biological filtration) filtering it back into the pond. Beneficial bacteria in the Japanese mat and Bio-Balls convert harmful substances (ammonia and nitrite) from the pond water into non-harmful substances (nitrate). This is known as biological filtration.

Installation

Locate the filter at least 2 m. from the pond, in a sheltered place (not in direct sunlight) allowing sufficient space for maintenance.

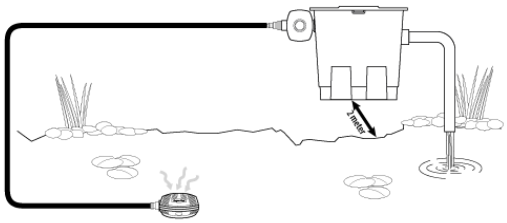

Overview Pond Clear Pro 18000 »

- **NOTICE!** Ensure that the filter is level and above the water level of the pond.
- First rinse the inside of the filter, filter media (filter foam, Japanese mat(s) and Bio-Balls) and all accessories with clean tap water.
- Place the rinsed Bio-Balls (m), Japanese mats (k) and filter foam (l) back properly, with the openwork plastic side of the filter foam on the outlet side and the closed plastic side on the UVC side.
- Mount the UVC on the filter box, with their corresponding gaskets (g) on both the inside and outside of the filter wall, and screw both inlet pieces (f) onto the outlets of the UVC (see UVC operating instructions).
- **NOTICE!** Make sure the opening of both inlet pieces face downward, thus ensuring the incoming water only flows downwards.
- You can replace the screw cap (j) on the dirty water drain with the elbow pipe (o) and the 25/32/38 mm hose outlet (p^1) included with the Pond Clear Pro 18000, or the ball valve (p^2) included with the Pond Clear Pro 36000.
- Fit the 38/50 mm hose outlet (a^1) (cut to size first if necessary), or the 75 mm PVC outlet (a^2), as required, with the gasket (b) on the outside and the O-ring (c) on the inside of the filter wall and tighten the screw ring (e).
- **NOTICE!** If the outlet opening is too large, you can optionally insert the adjuster (d), taking care that the water level in the filter does not rise too high, which could cause the filter to overflow.
- Connect a pond hose with hose clamp or PVC pipe to the outlet, so that the water flows back into the pond.
- Switch on the pump and check for any leaks.

Maintenance

- Clean the filter regularly. When first installed, or if your pond is heavily soiled, it may be necessary to clean the filter foam daily.
- The orange dirt indicator (s) in the lid indicates when the filter foam should be cleaned. If the filter foam becomes clogged, the water level in the filter will rise, causing the dirt indicator to rise.
- Switch off the pond pump and UVC and unplug both before performing maintenance!
- For maintenance of the UVC, see the corresponding user manual.
- Remove the lid/lids (n) from the filter.

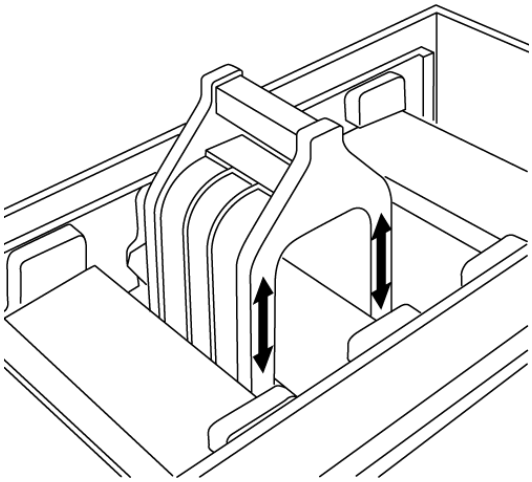

- A cleaning tool (r) is included with the Pond Clear Pro 36000 (also available separately, Art. 06030240), with which you can easily clean the filter foam. The filter foam can simply remain in the filter.
- Push the cleaning tool up and down over the filter foam, wringing it out without getting your hands wet or dirty.
- When the filter foam is well wrung out, open the dirty water drain (see fig. C), allowing the dirty water to drain into the sewer, or use it for watering the garden.
- The Pond Clear Pro 36000 has a built-in sliding valve (q) between the first and second chamber. Drain the primary chamber first before pulling open the sliding valve, allowing the second chamber to drain.
- If necessary, turn on the pump for a while to flush out any remaining waste water at the bottom of the filter box.
- Make sure the pump is off and again close both the slide valve and the dirty water drain.

Parts Pond Clear 36000 »

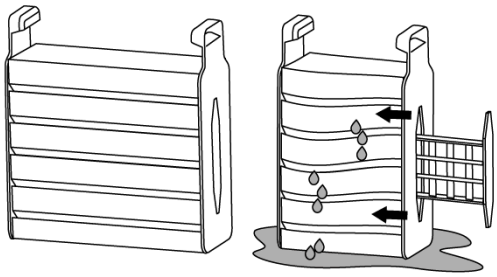

- If you do not have the cleaning tool (Pond Clear Pro 18000), remove the filter foam by pulling it out of the filter.
- Put the filter foam in a bucket with (preferably) pond water and push both plastic sides towards each other several times so that the foam is wrung out.
- Let the dirty water drain out of the filter and then slide the filter foam back, with the openwork plastic side of the filter foam on the outlet side and the closed plastic side on the UVC side.
- For the Pond Clear Pro 18000, the blue filter foam should be on the outside in the filter box and the yellow in the centre. On the Pond Clear Pro 36000, the blue filter foam (l^1) is in the primary chamber and the yellow filter foam (l^2) is in the second chamber.
- Make sure the dirty water outlet is closed before switching on the pump. Do not switch on the UVC until the water circulation is fully restored.
- Japanese matting hardly requires any maintenance, cleaning bacteria develop and attach themselves in the mats and ensure biological filtration. When rinsing clean you remove these useful bacteria which disrupts the biological filtration.
- Clean the Bio-Balls once or twice a year by rinsing them with pond water. Do not use tap water for this purpose.
- Replace the filter foam (Art. 06030225) once a year, do not replace all the filter foam at once, but one filter foam per month in each container (depending on the model).

Overview Pond Clear Pro 18000 »

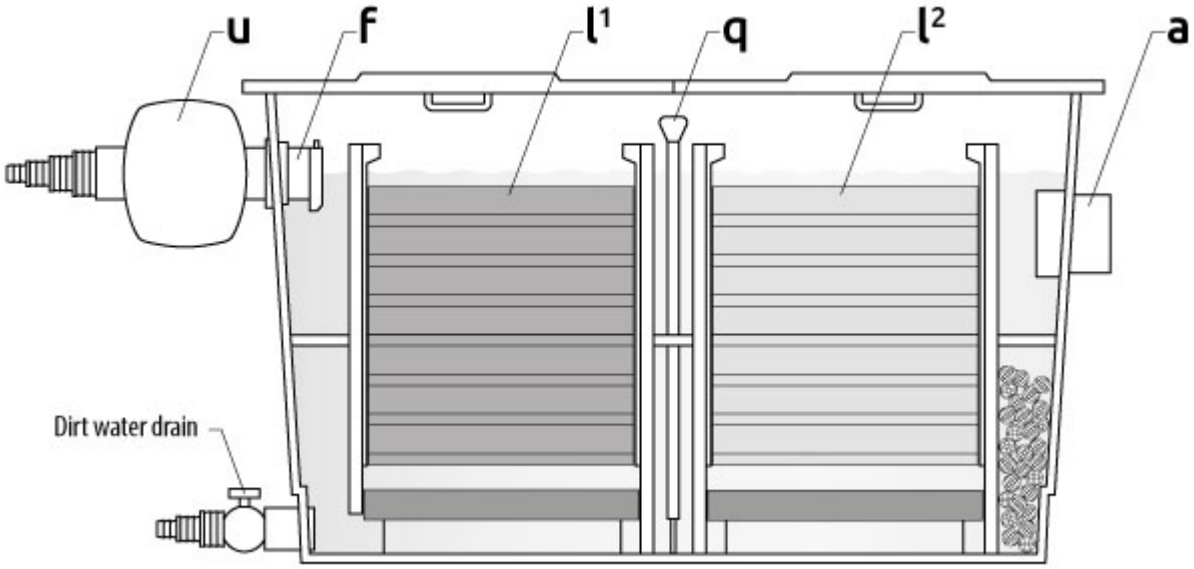

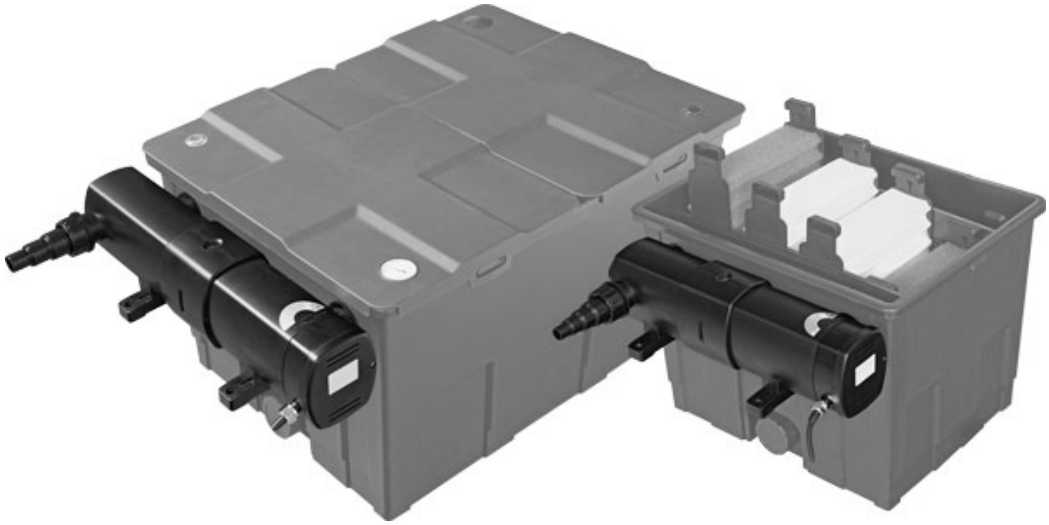

Pond Clear Pro 18000 & 36000 UVC

User manual

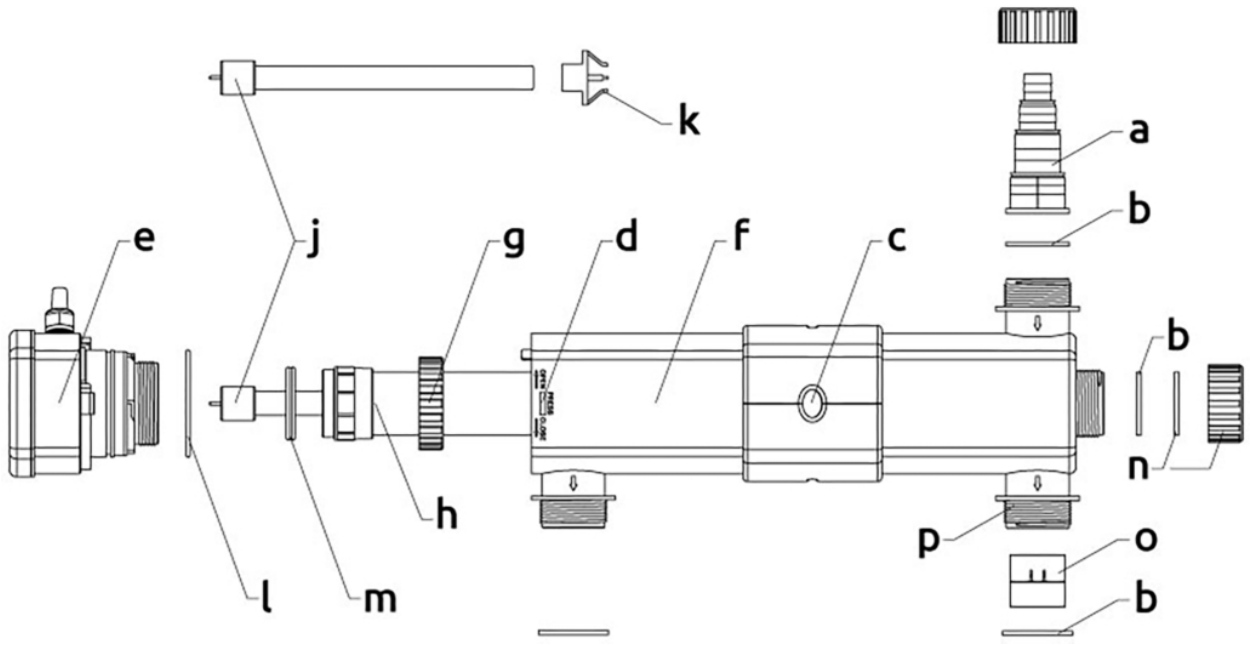

a. Hose connector

b. Rubber gasket

c. Control glass

d. Catch

e. Electrical part/unit head

f. UVC housing

g. Quartz locknut

h. Quartz glass with gasket

j. UV-lamp

k. UV-lamp clip

l. O-ring unit head

m. O-ring quartz glass

n. End cap

o. Flow regulator

p. Outlet

Function

The UVC device ensures a clear pond within 14 days. The UV lamp produces ultraviolet light with a wavelength of exactly 254 nm, at which wave length the disinfecting capacity is optimal. The UV radiation combats floating algae without the use of chemicals and reduces harmful bacteria and germs. The UV-C radiation does not affect the pH value of the pond water and is safe for fish and plants.

Installation

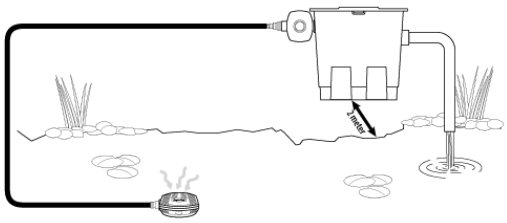

- Install the UVC device on the outside of the filter box (see user manual Pond Clear Pro Filter). A pump transports the water from the pond through the UVC device and then through the filter back into the pond. See technical data for the correct pump capacity. Purification bacteria in the filter do not come into contact with the UV light, therefore the biological filtration is not adversely affected.
- If the pump capacity of your pond pump is less than 5000 L/h, place the flow regulator (o) inside the outlet (p) opposite the inlet, enabling you to shut off the water outflow at this point.

Parts Pond Clear UVC »

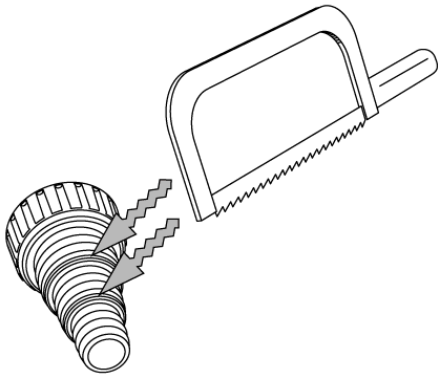

- Cut the hose connector (a) to the same diameter as the diameter of the hose. Do not screw the hose connector on the UVC device before cutting to avoid damaging the UVC device.
- Screw the hose connector with the rubber gasket (b) onto the UVC device.
- Connect the pump to the hose connector of the UVC device using a pond hose. Secure the hose with a hose clamp.
- Switch on the pump and check for any leaks.
- Then turn on the UVC device by plugging in the power cord.

- To ensure the UV lamp is active use the control glass (c) on top of the housing to view.
- To avoid UVC overheating, switch off the UVC device when no water is flowing past it.

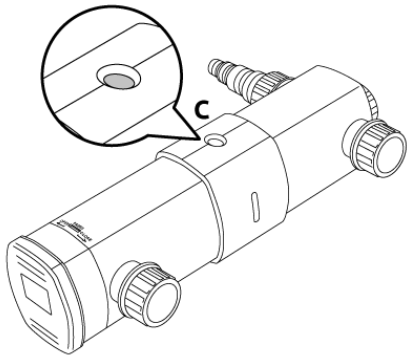

Maintenance

- Check monthly if UV lamp is burning via the control glass (c).
- Remove the plug from the socket before carrying out maintenance!
- The UVC device should be cleaned twice a year. As soon as algae growth increases, check the UVC device and UV-lamp and clean the whole or exchange the UV lamp as needed.
- The lamp is hot, wait 10 minutes after switch off before opening the UVC device.
- Ensure that the water is drained out of the UVC device first, before opening the device.

- Press the rectangular catch (d) to unlock the electrical part/unit head (e) and housing.
- Turn the unit head (e) counter-clockwise (in the direction of the arrow OPEN) against the stop and carefully pull it out of the housing.
- Clean the inside of the housing (f) with a clean brush or cloth and rinse with clean tap water (be careful not to damage the helix interior).

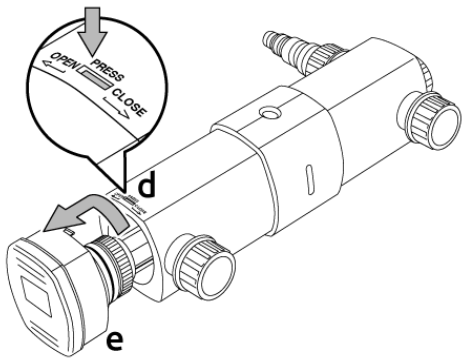

Parts Pond Clear UVC »

- Loosen the locking screw (g) from the unit head. Pull off the quartz glass with gasket (h) by gently moving it from side to side.
- Carefully clean the quartz glass outer face with a soft cloth and SuperFish Pump & UVC Clean. After cleaning, thoroughly rinse the quartz glass with clean tap water and check for damage. Replace the quartz glass if it shows any damage (to prevent glass breakage). Quartz glass replacement kit for Pond Clear Pro 18000 UVC (Art. 06030245) and Pond Clear Pro 36000 UVC (Art. 06030260).

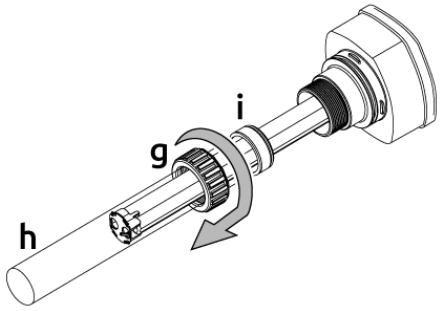

- The UV-lamp should be replaced annually, as the lamp may still show active but no longer emits enough UV radiation (maximum 8000 operating hours). Replacement lamp for Pond Clear Pro 18000 UVC: SF UV PL-lamp 18 W 2G11-225 mm (Art. 06011025) and Pond Clear Pro 36000 UVC: SF UV PL-lamp 36 W 2G11-415 mm (Art. 06011035).

Remove the old UV-lamp (j) with the lamp clip (k) from the fitting of the unit head.

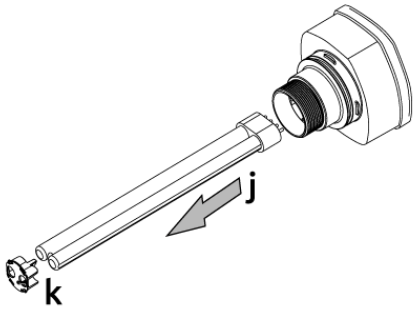

Insert the new UV-lamp (j) in the fitting of the unit head and put the clip (h) on the UV-lamp.

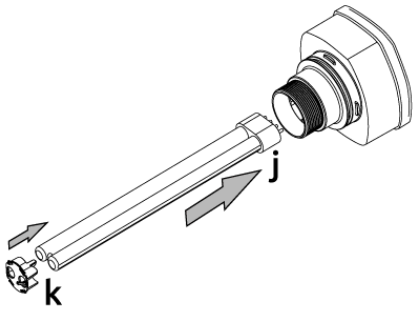

Slide the quartz glass with gasket (h) gently over the UV-lamp into the unit head, check the position of the O-rings (m).

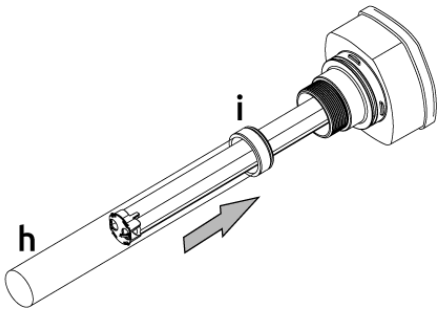

Slide the locknut (g) over the quartz glass and tighten it onto the unit head.

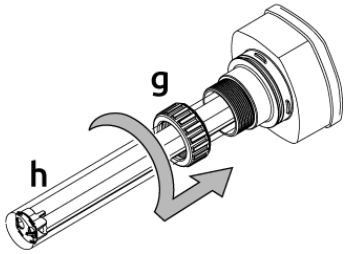

- Place the unit head (e) back into the housing (f) correctly, check the position of the O-ring (l) and turn the unit head clockwise (in the direction of the arrow CLOSE) so that the catch (d) re-engages.
- Check the whole assembly for possible leaks and check if the UV lamp is working.

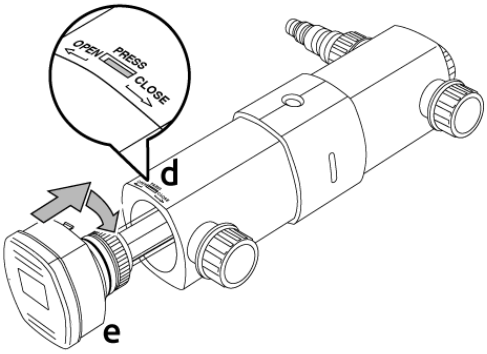

Specification

Model	Pond Clear Pro 18000 UVC	Pond Clear Pro 36000 UVC
UV-lamp	18 Watt	36 Watt
Max. pump capacaty	9000 l/h	12.000 l/h
Max. pond content	18.000 L	36.000 L
Hose connectors	ø 20/25/32/38 mm	ø 20/25/32/38 mm
Cable length	5 metres	5 metres

Safety & Warranty

View the Safety & Warranty »

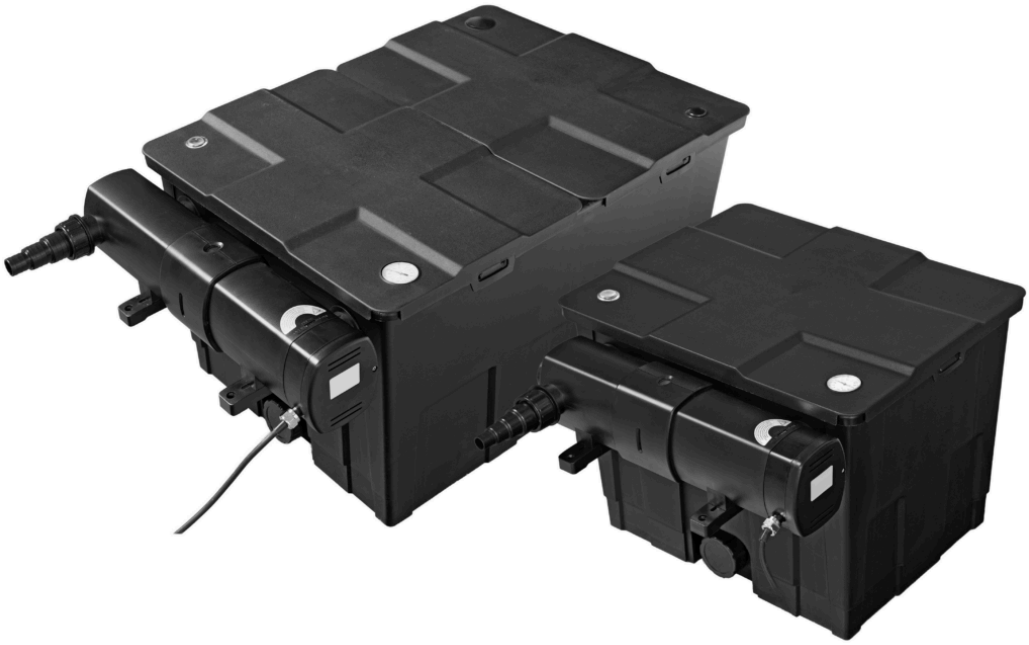

Pond Clear pro 18000 - 36000 Filter

Benutzerhandbuch

DE

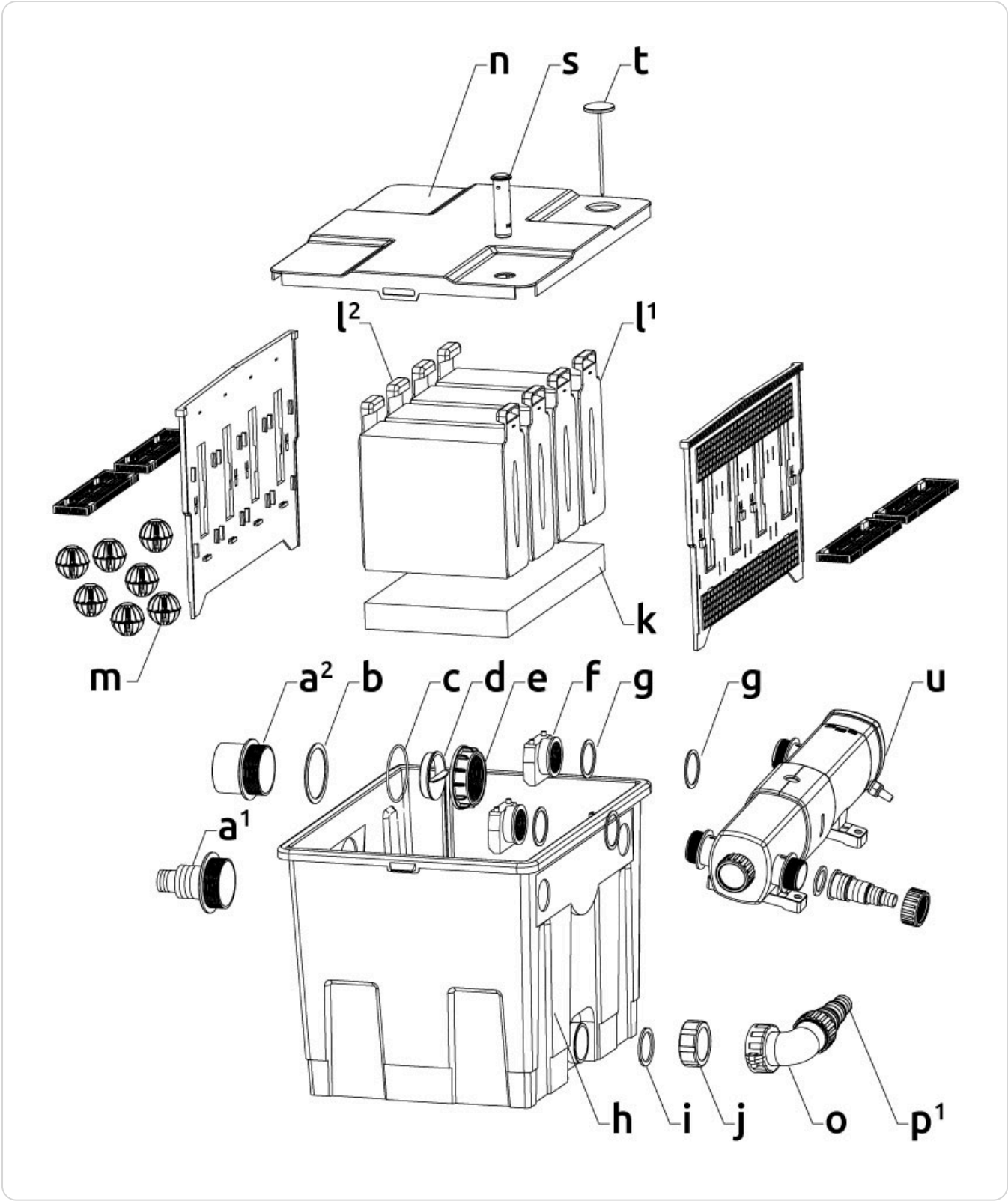
n
s
t
l2
l1
k
m
a2
b
c
d
e
f
g
g
u
a1
h
i
j
o
p1

Pond Clear Pro 18000

a[1]. Ausgangsschlauch ø 38/50 mm

a[2]. Ausgang PVC ø 75 mm

b. Dichtung

c. O-Ring

d. Versteller

e. Schraubring

f. Einlaufstück

g. Dichtung

h. Filterkasten

i. Dichtung

j. Schraubkappe

k. Japanmatte

l[1]. Filtervlies, grob

l[2]. Filtervlies, fein

m. Bio-Balls

n. Deckel

o. Winkelrohr

p[1]. Ausgangsschlauch ø 25/32/38 mm

s. Schmutzindikator

t. Thermometer

u. UVC

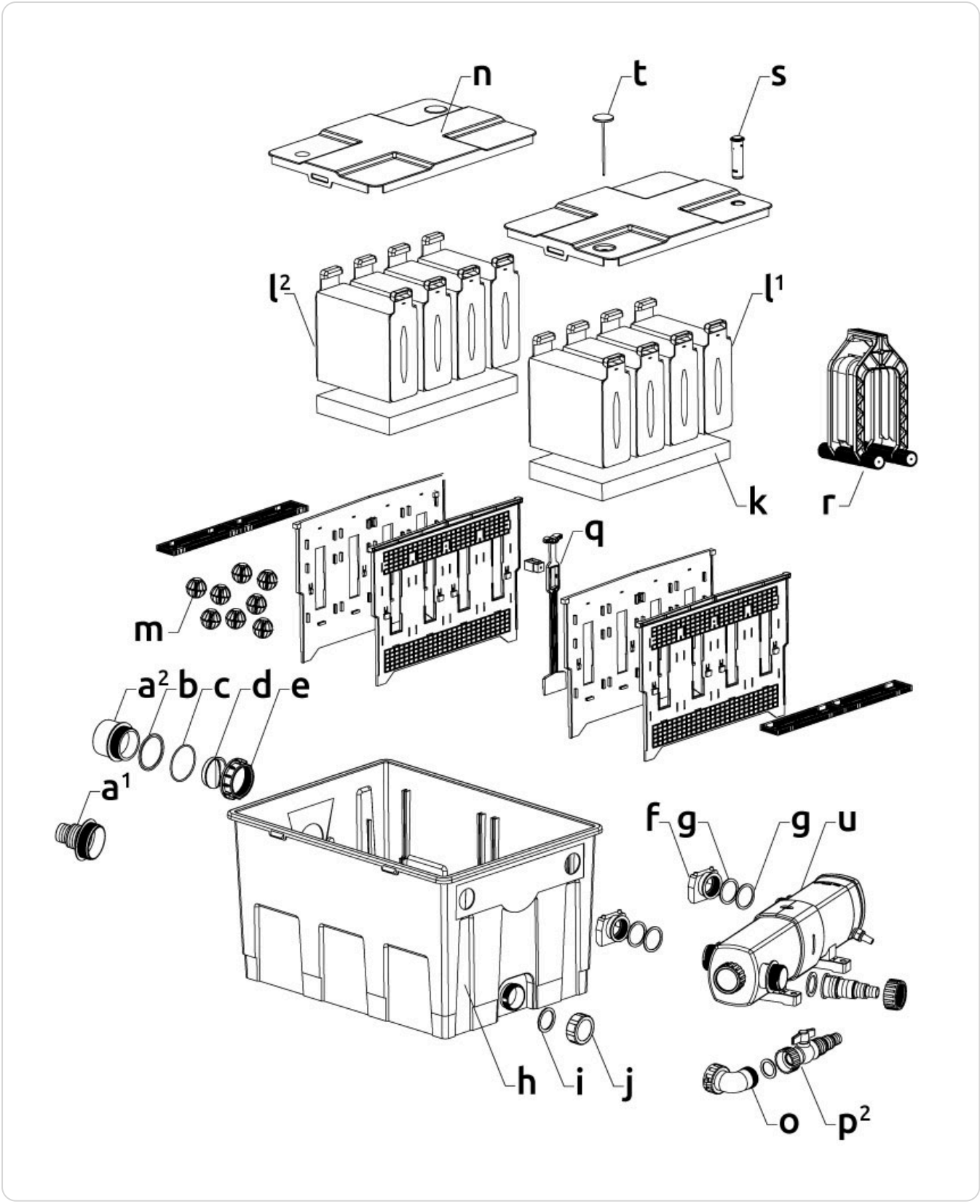
n
t
s
l2
l1
k
r
q
m
a2
b
c
d
e
a1
f
g
g
u
h
i
j
o
p2

Pond Clear Pro 36000

a[1]. Ausgangsschlauch ø 38/50 mm

a[2]. Ausgang PVC ø 75 mm

b. Dichtung

c. O-Ring

d. Versteller

e. Schraubring

f. Einlaufstück

g. Dichtung

h. Filterkasten

i. Dichtung

j. Schraubkappe

k. Japanmatte

l[1]. Filtervlies, grob

l[2]. Filtervlies, fein

m. Bio-Balls

n. Deckel

o. Winkelrohr

p[2]. Kugelhahn

q. Schiebefilter

r. Reinigungswerkzeug

s. Schmutzindikator

t. Thermometer

u. UVC

Funktion

Der Filter entfernt Schmutz aus dem Bassinwasser, indem er es sowohl mechanisch als auch biologisch filtert, wodurch das Bassin sauber, gesund und klar bleibt. Mit einer Bachpumpen wird das Wasser zuerst durch das angeschlossene UVC in den Filter gepumpt. Dann fließt das Wasser durch die japanische Matte am Boden des Filters (biologische Filtration) sowie durch den blauen (groben) und den gelben (feinen) Filtervlies. Hier werden Schmutzpartikel mechanisch aus dem Wasser gefiltert. Schließlich fließt das Wasser durch die Bio-Balls (biologische Filtration) und wird zurück ins Bassin geleitet. Nützliche Bakterien in der Japanmatte und den Bio-Balls wandeln schädliche Substanzen (Ammoniak und Nitrit) aus dem Bassinwasser in ungefährliche Substanzen (Nitrat) um. Dies ist als biologische Filtration bekannt.

Installation

Stellen Sie den Filter mindestens 2 m vom Bassin entfernt an einem geschützten Ort auf (nicht in direktem Sonnenlicht), der ausreichend Platz für Wartungsarbeiten bietet.

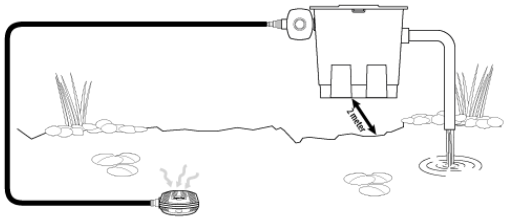

Übersicht Pond Clear Pro 18000 »

- **HINWEIS!** Stellen Sie sicher, dass der Filter waagerecht und oberhalb des Wasserspiegels des Bassins steht.
- Spülen Sie zuerst das Innere des Filters, die Filtermedien (Filtervlies, Japanmatte(n) und Bio-Balls) sowie sämtliches Zubehör mit klarem Leitungswasser aus.
- Setzen Sie die ausgespülten Bio-Balls (m), Japanmatten (k) und den Filtervlies (l) richtig wieder ein, wobei die offene Plastikseite des Filtervlies zum Auslass und die geschlossene Plastikseite zum UVC zeigen sollte.
- Montieren Sie das UVC auf dem Filterkasten, mit den entsprechenden Dichtungen (g) sowohl innen als auch außen an der Filterwand, und schrauben Sie beide Einlaufstücke (f) an die Auslässe des UVC (siehe Bedienungsanleitung UVC).
- **HINWEIS!** Achten Sie darauf, dass die Öffnungen beider Einlaufstücke nach unten zeigen, sodass das einströmende Wasser nur nach unten fließt.
- Sie können die Schraubkappe (j) am Schmutzwasserablauf durch das Winkelrohr (o) und den 25/32/38 mm Schlauchanschluss (p^1) vom Pond Clear Pro 18000 oder den Kugelhahn (p^2) vom Pond Clear Pro 36000 ersetzen.
- Montieren Sie den 38/50 mm Schlauchanschluss (a^1) (ggf. vorher passend zuschneiden) oder den 75 mm PVC-Ausgang (a^2), jeweils mit der Dichtung (b) auf der Außenseite und dem O-Ring (c) auf der Innenseite der Filterwand, und ziehen Sie den Schraubring (e) fest.
- **HINWEIS!** Wenn die Auslassöffnung zu groß ist, kann optional der Versteller (d) eingesetzt werden; achten Sie darauf, dass der Wasserstand im Filter nicht zu hoch steigt, da sonst ein Überlaufen des Filters droht.
- Verbinden Sie den Ausgang mit einem Bachschlauch mit Schlauchschelle oder einem PVC-Rohr, sodass das Wasser zurück ins Bassin fließt.
- Schalten Sie die Pumpe ein und prüfen Sie auf Undichtigkeiten.

Wartung

- Reinigen Sie den Filter regelmäßig. Bei der Erstinbetriebnahme oder wenn Ihr Bassin stark verschmutzt ist, kann es notwendig sein, den Filtervlies täglich zu reinigen.
- Der orangefarbene Schmutzindikator (s) im Deckel zeigt an, wann der Filtervlies gereinigt werden sollte. Wenn der Filtervlies verstopft ist, steigt der Wasserstand im Filter an, wodurch auch der Schmutzindikator nach oben steigt.
- Schalten Sie Bachpumpe und UVC aus und ziehen Sie beide Stecker, bevor Sie Wartungsarbeiten durchführen!
- Für die Wartung des UVC-Gerätes siehe die entsprechende Bedienungsanleitung.
- Entfernen Sie den Deckel/die Deckel (n) vom Filter.

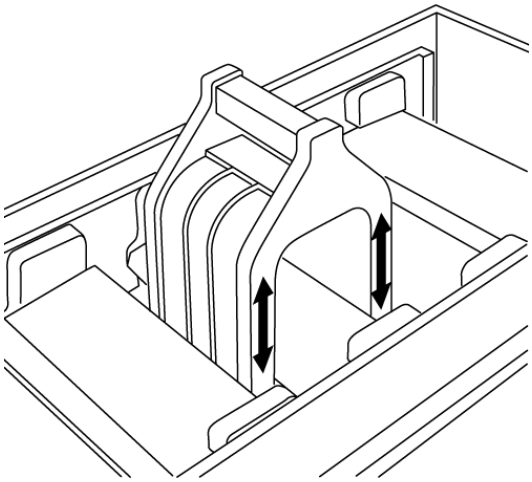

- Mit dem Reinigungswerkzeug (r), das beim Pond Clear Pro 36000 mitgeliefert wird (auch separat erhältlich, Art. 06030240), können Sie das Filtervlies leicht reinigen. Das Filtervlies kann dabei einfach im Filter verbleiben.
- Führen Sie das Reinigungswerkzeug auf und ab über das Filtervlies, wobei es ausgewrungen wird, ohne dass Ihre Hände nass oder schmutzig werden.
- Wenn das Filtervlies gut ausgewrungen ist, öffnen Sie den Schmutzwasserablauf (siehe Abb. C), damit das Schmutzwasser in die Kanalisation abfließt oder zur Gartenbewässerung genutzt werden kann.
- Der Pond Clear Pro 36000 verfügt über ein eingebautes Schiebefilter (q) zwischen der ersten und zweiten Kammer. Lassen Sie zunächst die erste Kammer ab, bevor Sie das Schiebefilter öffnen, um die zweite Kammer ablaufen zu lassen.
- Schalten Sie gegebenenfalls die Pumpe kurz ein, um eventuell restliches Schmutzwasser am Boden des Filterkastens auszuspülen.
- Stellen Sie sicher, dass die Pumpe ausgeschaltet ist, und schließen Sie sowohl das Schiebefilter als auch den Schmutzwasserablauf wieder.

Parts Pond Clear 36000 »

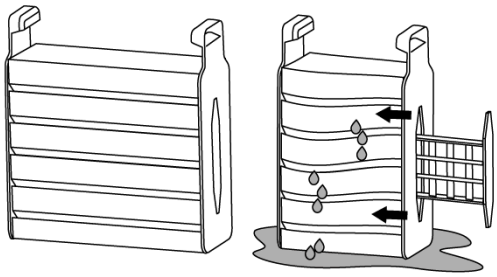

- Wenn Sie das Reinigungswerkzeug (Pond Clear Pro 18000) nicht besitzen, ziehen Sie das Filtervlies aus dem Filter heraus.
- Legen Sie das Filtervlies in einen Eimer mit (vorzugsweise) Bassinwasser und drücken Sie beide Kunststoffseiten mehrmals gegeneinander, um das Vlies auszuwringen.
- Lassen Sie das Schmutzwasser aus dem Filter abfließen und schieben Sie das Filtervlies wieder ein, mit der offenen Kunststoffseite zum Auslass und der geschlossenen Kunststoffseite zum UVC.
- Beim Pond Clear Pro 18000 sollte der blaue Filtervlies außen im Filterkasten und der gelbe in der Mitte liegen. Beim Pond Clear Pro 36000 ist der blaue Filtervlies (l^1) in der ersten Kammer und der gelbe Filtervlies (l^2) in der zweiten Kammer.
- Achten Sie darauf, dass der Schmutzwasserausgang vor dem Einschalten der Pumpe geschlossen ist. Schalten Sie das UVC erst ein, wenn der Wasserkreislauf vollständig hergestellt ist.
- Die Japanmatte erfordert kaum Wartung, die sich entwickelnden Reinigungsbakterien heften sich in den Matten an und sorgen für biologische Filtration. Beim Ausspülen entfernen Sie diese nützlichen Bakterien, was die biologische Filtration stört.
- Reinigen Sie die Bio-Balls ein- bis zweimal im Jahr mit Bassinwasser. Verwenden Sie kein Leitungswasser zu diesem Zweck.
- Ersetzen Sie den Filtervlies (Art. 06030225) einmal jährlich, dabei sollte nicht alles Filtervlies auf einmal gewechselt werden, sondern jeweils ein Filtervlies pro Monat in jedem Behälter (je nach Modell).

Übersicht Pond Clear Pro 18000 »

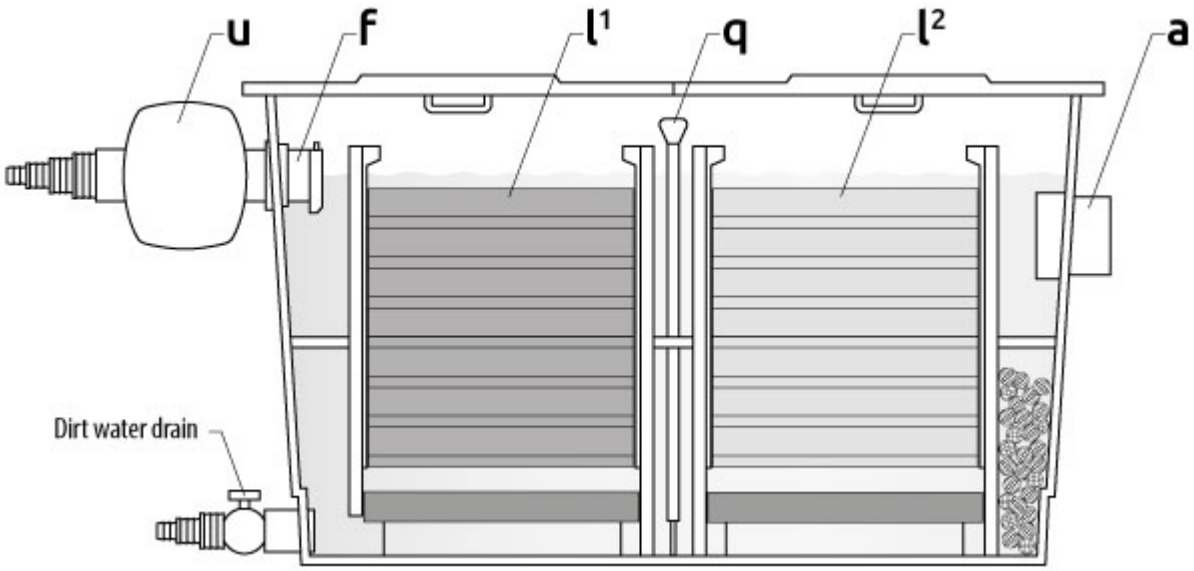

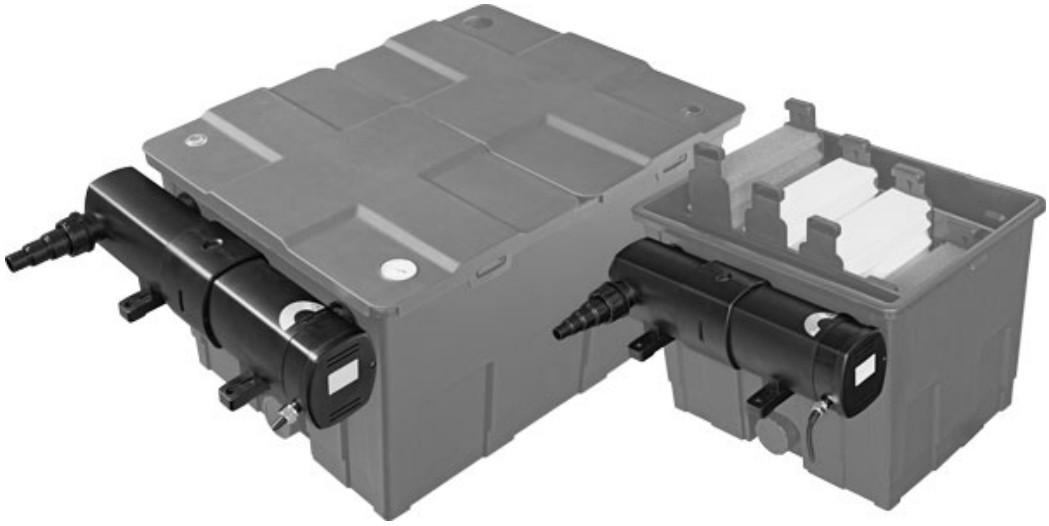

Pond Clear Pro 18000 & 36000 UVC

Benutzerhandbuch

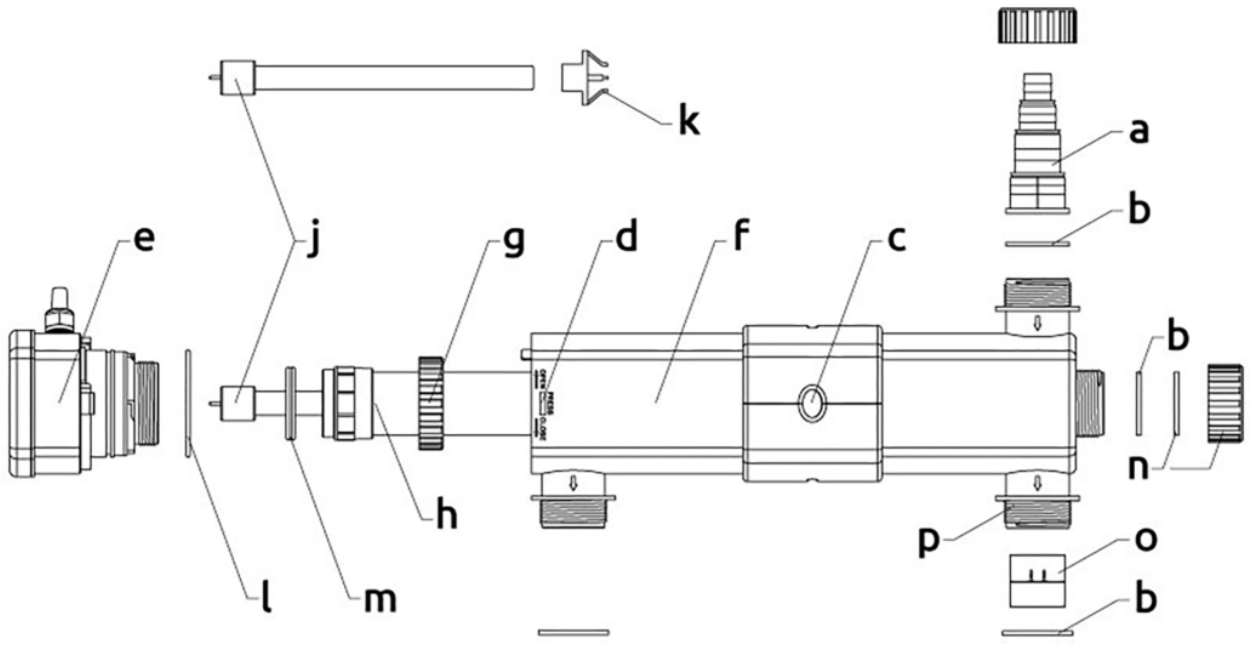

a. Schlauchanschluss

b. Gummidichtung

c. Sichtfenster

d. Verschluss

e. Elektrischer Teil/Gehäusekopf

f. UVC-Gehäuse

g. Quarz-Mutter

h. Quarzglas mit Dichtung

j. UV-Lampe

k. UV-Lampenhalter

l. O-Ring am Gehäusekopf

m. O-Ring Quarzglas

n. Endkappe

o. Durchflussregler

p. Auslass

Funktion

Das UVC-Gerät sorgt innerhalb von 14 Tagen für ein klares Bassin. Die UV-Lampe erzeugt ultraviolettes Licht mit einer Wellenlänge von genau 254 nm, bei welcher die desinfizierende Wirkung optimal ist. Die UV-Strahlung bekämpft Schwebealgen ohne den Einsatz von Chemikalien und reduziert schädliche Bakterien und Keime. Die UV-C-Strahlung beeinflusst den pH-Wert des Bassinwassers nicht und ist sicher für Fische und Pflanzen.

Installation

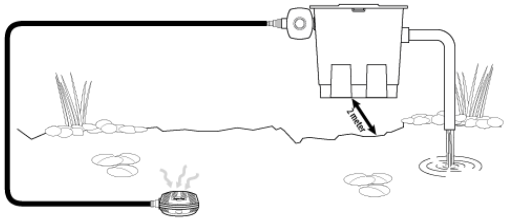

- Installieren Sie das UVC-Gerät außerhalb des Filterkastens (siehe Benutzerhandbuch Pond Clear Pro Filter). Eine Pumpe fördert das Wasser aus dem Bassin durch das UVC-Gerät und anschließend durch den Filter zurück ins Bassin. Die technischen Daten geben die richtige Pumpenleistung an.
  Reinigungsbakterien im Filter kommen nicht mit dem UV-Licht in Berührung, daher wird die biologische Filtration nicht beeinträchtigt.
- Wenn die Pumpenleistung Ihrer Bachpumpe weniger als 5000 l/h beträgt, platzieren Sie den Durchflussregler (o) im Auslass (p) gegenüber dem Einlass, so dass Sie den Wasserausfluss an dieser Stelle sperren können.

Parts Pond Clear UVC »

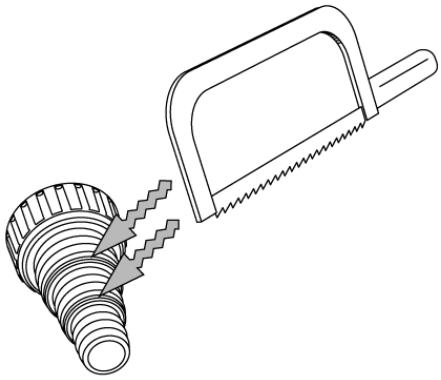

- Schneiden Sie den Schlauchanschluss (a) auf den gleichen Durchmesser wie den Schlauch zu. Schrauben Sie den Schlauchanschluss nicht vor dem Zuschneiden auf das UVC-Gerät, um Schäden am UVC-Gerät zu vermeiden.
- Schrauben Sie den Schlauchanschluss mit der Gummidichtung (b) auf das UVC-Gerät.
- Verbinden Sie die Pumpe mit dem Schlauchanschluss des UVC-Gerätes mittels Bachschlauch. Sichern Sie den Schlauch mit einer Schlauchschelle.
- Schalten Sie die Pumpe ein und prüfen Sie auf Undichtigkeiten.
- Schalten Sie dann das UVC-Gerät ein, indem Sie das Netzkabel einstecken.

- Um sicherzugehen, dass die UV-Lampe aktiv ist, verwenden Sie das Sichtfenster (c) oben am Gehäuse zur Kontrolle.
- Um eine Überhitzung des UVC zu vermeiden, schalten Sie das UVC-Gerät aus, wenn kein Wasser hindurch fließt.

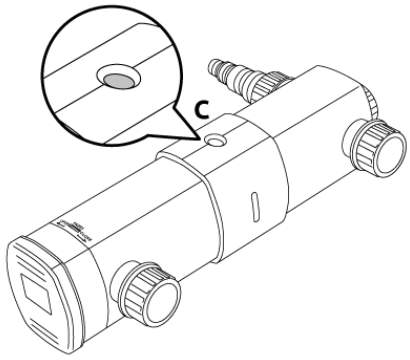

Wartung

- Überprüfen Sie monatlich über das Sichtfenster (c), ob die UV-Lampe leuchtet.
- Ziehen Sie vor Wartungsarbeiten den Stecker aus der Steckdose!
- Das UVC-Gerät sollte zweimal jährlich gereinigt werden. Sobald das Algenwachstum zunimmt, überprüfen Sie das UVC-Gerät und die UV-Lampe und reinigen oder tauschen die Lampe bei Bedarf aus.
- Die Lampe ist heiß, warten Sie nach Ausschalten 10 Minuten, bevor Sie das UVC-Gerät öffnen.
- Stellen Sie sicher, dass das Wasser zuerst aus dem UVC-Gerät abgelassen ist, bevor Sie es öffnen.

- Drücken Sie den rechteckigen Verschluss (d), um den elektrischen Teil/Gehäusekopf (e) und das Gehäuse zu entriegeln.
- Drehen Sie den Gehäusekopf (e) gegen den Uhrzeigersinn (in Richtung des Pfeils OPEN) bis zum Anschlag und ziehen Sie ihn vorsichtig aus dem Gehäuse.
- Reinigen Sie das Innere des Gehäuses (f) mit einer sauberen Bürste oder einem Tuch und spülen Sie mit klarem Leitungswasser (achten Sie darauf, die Helix nicht zu beschädigen).

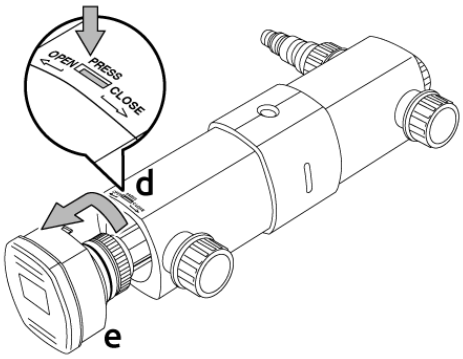

Parts Pond Clear UVC »

- Lösen Sie die Verriegelungsschraube (g) am Gehäusekopf. Ziehen Sie das Quarzglas mit Dichtung (h) vorsichtig durch Hin- und Herbewegen ab.
- Reinigen Sie die Außenseite des Quarzglases vorsichtig mit einem weichen Tuch und SuperFish Pump & UVC Clean. Spülen Sie das Quarzglas nach der Reinigung gründlich mit klarem Leitungswasser und prüfen Sie auf Beschädigungen. Ersetzen Sie das Quarzglas bei Schäden, um Glasschäden vorzubeugen. Ersatzkit für Quarzglas beim Pond Clear Pro 18000 UVC (Art. 06030245) und Pond Clear Pro 36000 UVC (Art. 06030260).

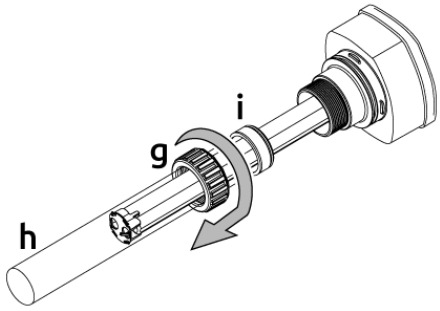

- Die UV-Lampe sollte jährlich ausgetauscht werden, da sie zwar noch aktiv erscheinen kann, jedoch nicht mehr genügend UV Strahlung abgibt (maximal 8000 Betriebsstunden). Ersatzlampe für Pond Clear Pro 18000 UVC: SF UV PL-Lampe 18 W 2G11-225 mm (Art. 06011025) und Pond Clear Pro 36000 UVC: SF UV PL-Lampe 36 W 2G11-415 mm (Art. 06011035).

Ziehen Sie die alte UV-Lampe (j) mit dem Lampenhalter (k) aus der Fassung am Gehäusekopf.

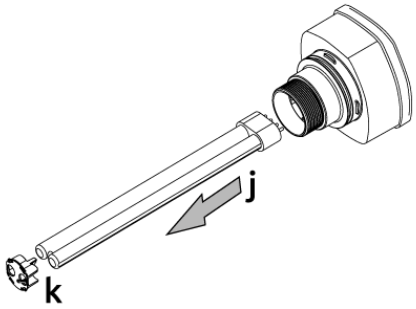

Setzen Sie die neue UV-Lampe (j) in die Fassung am Gehäusekopf ein und setzen Sie den Halter (k) auf die UV-Lampe.

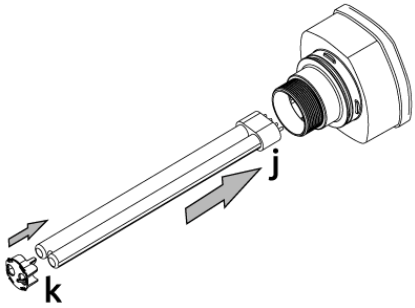

Schieben Sie das Quarzglas mit Dichtung (h) vorsichtig über die UV-Lampe in den Gehäusekopf und prüfen Sie die Lage der O-Ringe (m).

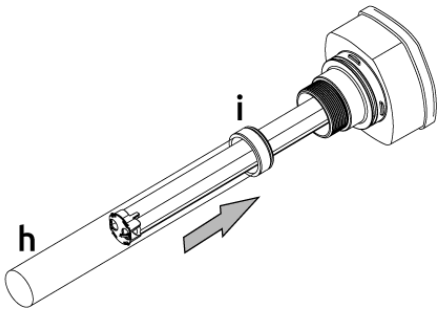

Schrauben Sie die Mutter (g) über das Quarzglas und ziehen Sie sie am Gehäusekopf fest.

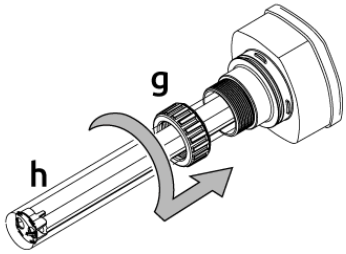

- Setzen Sie den Gehäusekopf (e) korrekt ins Gehäuse (f) zurück, überprüfen Sie die Lage des O-Rings (l) und drehen Sie den Gehäusekopf im Uhrzeigersinn (in Richtung des Pfeils CLOSE), bis der Verschluss (d) einrastet.
- Prüfen Sie die gesamte Baugruppe auf Undichtigkeiten und kontrollieren Sie, ob die UV-Lampe funktioniert.

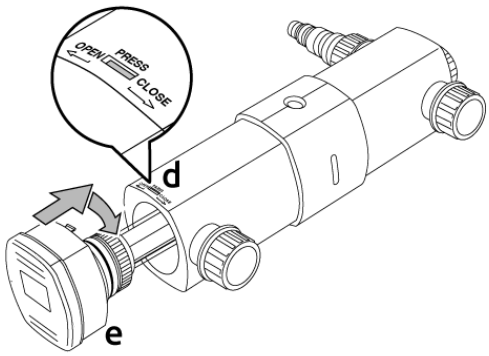

Technische Daten

Modell	Pond Clear Pro 18000 UVC	Pond Clear Pro 36000 UVC
UV-Lampe	18 Watt	36 Watt
Max. Förderleistung	9000 l/h	12.000 l/h
Max. Bassininhalt	18.000 L	36.000 L
Schlauchanschlüsse	ø 20/25/32/38 mm	ø 20/25/32/38 mm
Kabellänge	5 Meter	5 Meter

Sicherheit & Garantie

Sicherheit & Garantie anzeigen »

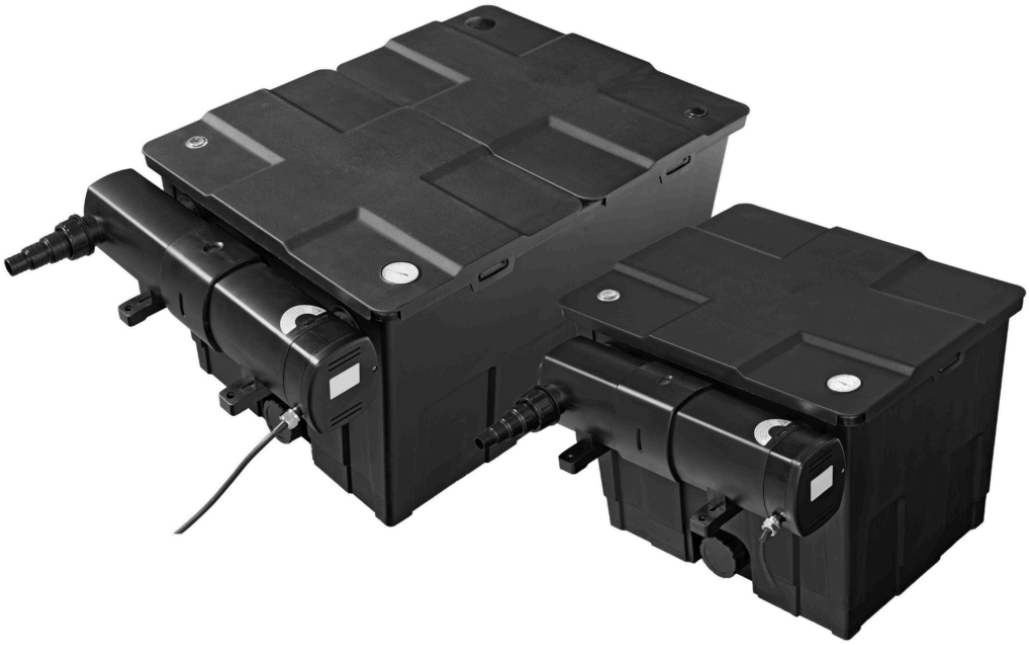

Pond Clear pro 18000 - 36000 Filter

Manuel d'utilisation

FR

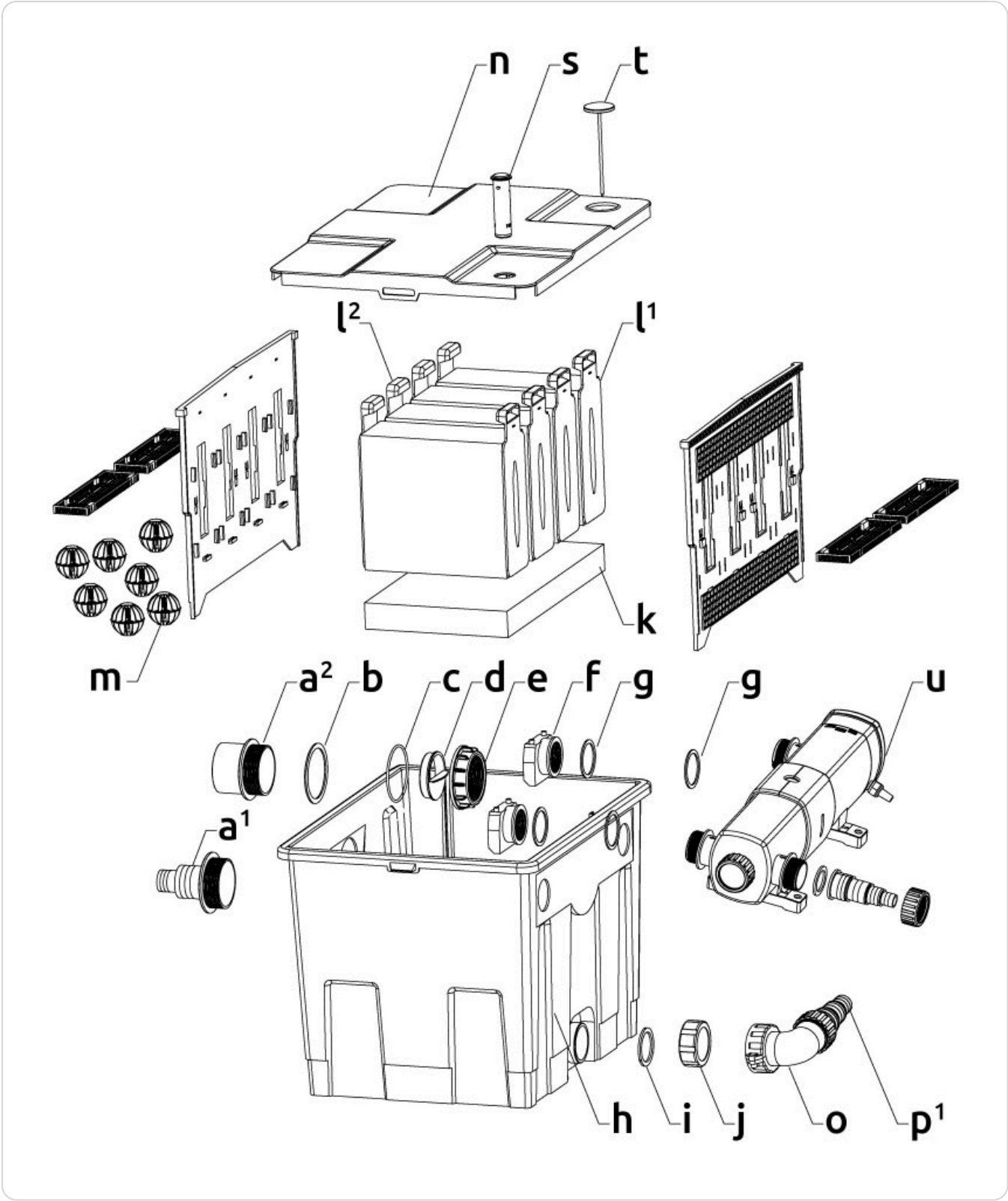
n
s
t
l2
l1
k
m
a2
b
c
d
e
f
g
g
u
a1
h
i
j
o
p1

Pond Clear Pro 18000

a[1]. Tuyau de sortie ø 38/50 mm

a[2]. Sortie PVC ø 75 mm

b. Joint d'étanchéité

c. Joint torique

d. Régleur

e. Bague de vissage

f. Pièce d'entrée

g. Joint d'étanchéité

h. Boîte de filtre

i. Joint d'étanchéité

j. Capuchon à vis

k. Tapis japonais

l[1]. Mousse de filtre, grossière

l[2]. Mousse de filtre, fine

m. Bio-Balls

n. Couvercle

o. Tuyau coudé

p[1]. Tuyau de sortie ø 25/32/38 mm

s. Indicateur de saleté

t. Thermomètre

u. UVC

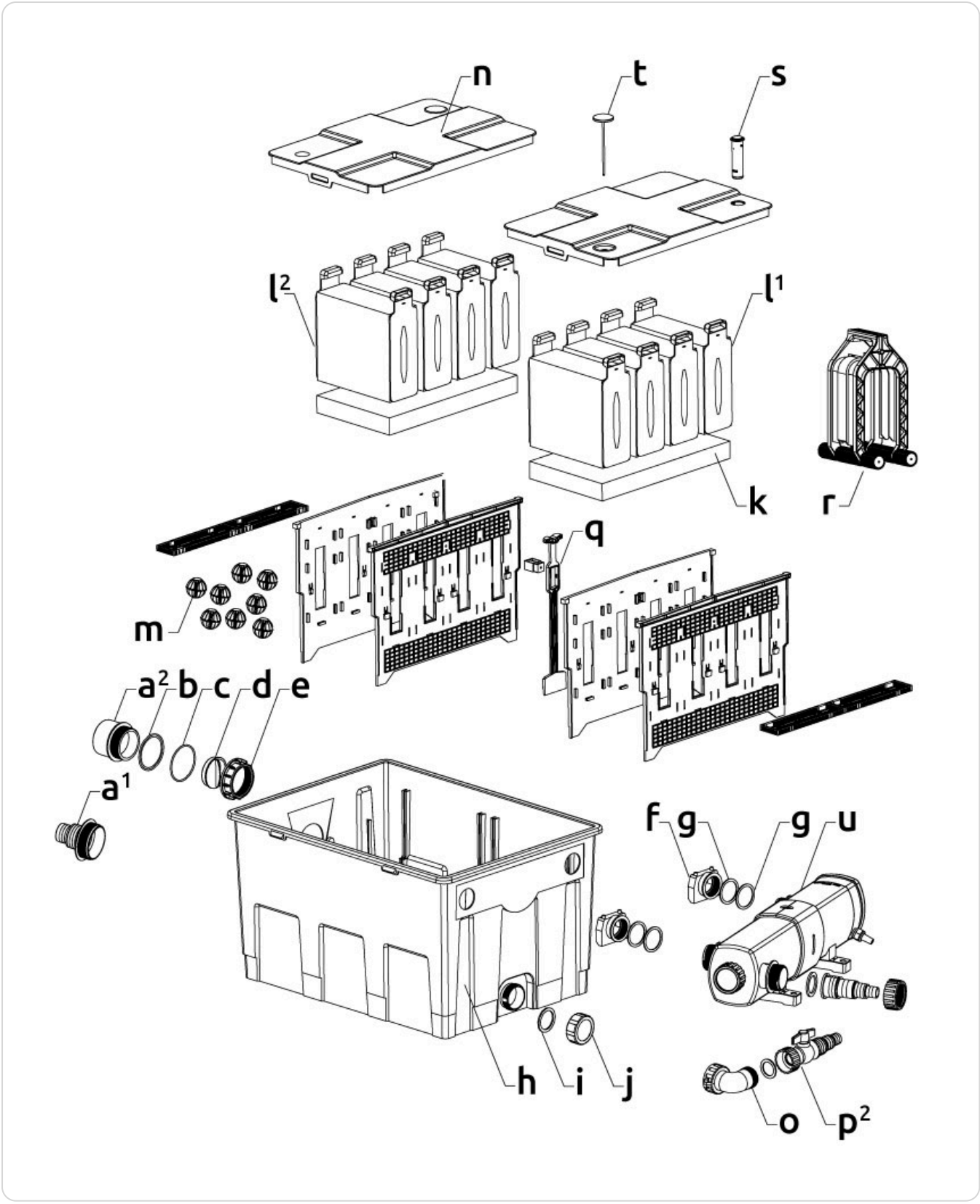
n
t
s
l2
l1
k
r
q
m
a2
b
c
d
e
a1
f
g
g
u
h
i
j
o
p2

Pond Clear Pro 36000

a[1]. Tuyau de sortie ø 38/50 mm

a[2]. Sortie PVC ø 75 mm

b. Joint d'étanchéité

c. Joint torique

d. Régleur

e. Bague de vissage

f. Pièce d'entrée

g. Joint d'étanchéité

h. Boîte de filtre

i. Joint d'étanchéité

j. Capuchon à vis

k. Tapis japonais

l[1]. Mousse de filtre, grossière

l[2]. Mousse de filtre, fine

m. Bio-Balls

n. Couvercle

o. Tuyau coudé

p[2]. Robinet à bille

q. Robinet coulissant

r. Outil de nettoyage

s. Indicateur de saleté

t. Thermomètre

u. UVC

Fonction

Le filtre collecte les saletés de l'eau du bassin en la filtrant mécaniquement et biologiquement, gardant le bassin propre, sain et clair. À l'aide d'une pompe de bassin, l'eau est d'abord pompée dans le filtre à travers l'UVC connecté. Ensuite, via le tapis japonais au fond du filtre (filtration biologique), l'eau passe à travers la mousse de filtre bleue (grossière) et jaune (fine). Ici, les particules de saleté sont mécaniquement filtrées de l'eau. Enfin, l'eau passe à travers les Bio-Balls (filtration biologique) filtrant l'eau de retour dans le bassin. Les bactéries bénéfiques du tapis japonais et des Bio-Balls transforment les substances nocives (ammoniac et nitrite) de l'eau du bassin en substances non nocives (nitrate). C'est ce qu'on appelle filtration biologique.

Installation

Placez le filtre à au moins 2 m du bassin, dans un endroit abrité (à l'abri du soleil direct) en laissant suffisamment d'espace pour l'entretien.

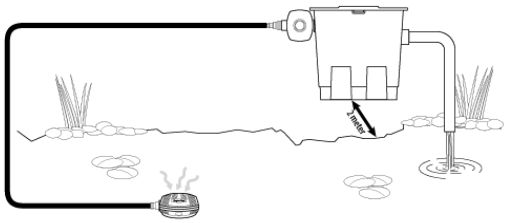

Présentation de Pond Clear Pro 18000 »

- **ATTENTION !** Assurez-vous que le filtre est de niveau et au-dessus du niveau d'eau du bassin.
- Rincez d'abord l'intérieur du filtre, les médias filtrants (mousse de filtre, tapis japonais et Bio-Balls) et tous les accessoires à l'eau claire du robinet.
- Replacez correctement les Bio-Balls (m), tapis japonais (k) et mousse de filtre (l) rincés, avec le côté plastique ajouré de la mousse du côté de la sortie et le côté plastique fermé du côté de l'UVC.
- Montez l'UVC sur la boîte de filtre, avec leurs joints correspondants (g) à l'intérieur et à l'extérieur de la paroi du filtre, puis vissez les deux pièces d'entrée (f) sur les sorties de l'UVC (voir les instructions d'utilisation de l'UVC).
- **ATTENTION !** Assurez-vous que l'ouverture des deux pièces d'entrée est orientée vers le bas, assurant ainsi que l'eau entrante ne s'écoule que vers le bas.
- Vous pouvez remplacer le capuchon à vis (j) du drain d'eau sale par le tuyau coudé (o) et la sortie de tuyau 25/32/38 mm (p^1) fournis avec le Pond Clear Pro 18000, ou le robinet à bille (p^2) fourni avec le Pond Clear Pro 36000.
- Installez la sortie de tuyau ø 38/50 mm (a^1) (découpée à la taille si nécessaire), ou la sortie PVC ø 75 mm (a^2), selon le besoin, avec le joint (b) à l'extérieur et le joint torique (c) à l'intérieur de la paroi du filtre et serrez la bague de vissage (e).
- **ATTENTION !** Si l'ouverture de sortie est trop grande, vous pouvez insérer en option le régleur (d), en veillant à ce que le niveau d'eau dans le filtre ne monte pas trop, ce qui pourrait provoquer un débordement du filtre.
- Connectez un tuyau de bassin avec une pince à tuyau ou un tuyau PVC à la sortie, afin que l'eau retourne dans le bassin.
- Mettez la pompe en marche et vérifiez qu'il n'y ait pas de fuites.

Entretien

- Nettoyez régulièrement le filtre. Lors de la première installation ou si votre bassin est fortement encrassé, il peut être nécessaire de nettoyer la mousse de filtre quotidiennement.
- L'indicateur de saleté orange (s) sur le couvercle indique quand la mousse de filtre doit être nettoyée. Si la mousse de filtre est bouchée, le niveau d'eau dans le filtre montera, faisant monter l'indicateur de saleté.
- Éteignez la pompe du bassin et l'UVC et débranchez-les avant d'effectuer l'entretien !
- Pour l'entretien de l'UVC, voir le manuel d'utilisation correspondant.
- Retirez le(s) couvercle(s) (n) du filtre.

- Un outil de nettoyage (r) est inclus avec le Pond Clear Pro 36000 (également disponible séparément, Art. 06030240), avec lequel vous pouvez facilement nettoyer la mousse de filtre. La mousse de filtre peut rester simplement dans le filtre.
- Poussez l'outil de nettoyage de haut en bas sur la mousse de filtre, en l'essorant sans vous mouiller ou salir les mains.
- Lorsque la mousse de filtre est bien essorée, ouvrez le drain d'eau sale (voir fig. C), permettant à l'eau sale de s'écouler dans les égouts, ou utilisez-la pour arroser le jardin.

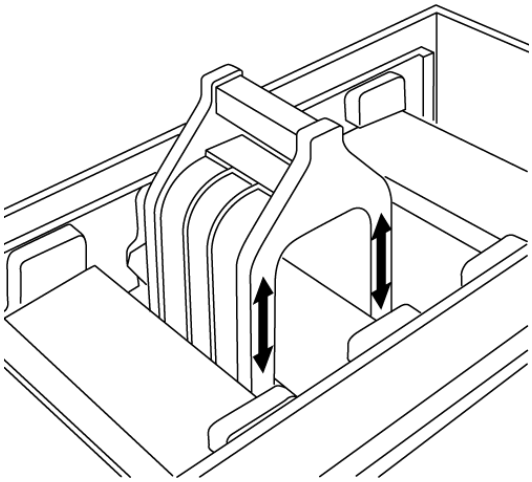

- Le Pond Clear Pro 36000 possède une valve coulissante intégrée (q) entre la première et la seconde chambre. Videz d'abord la chambre principale avant d'ouvrir la valve coulissante, permettant à la seconde chambre de se vider.
- Si nécessaire, mettez la pompe en marche un moment pour rincer les eaux usées restantes au fond de la boîte de filtre.
- Assurez-vous que la pompe est éteinte et refermez à nouveau la valve coulissante et le drain d'eau sale.

Pièces Pond Clear 36000 »

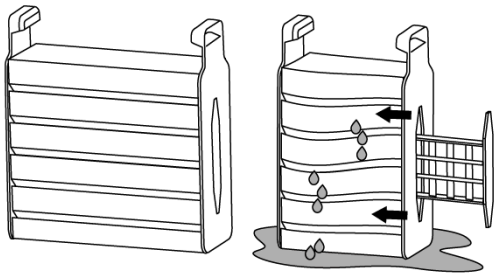

- Si vous ne disposez pas de l'outil de nettoyage (Pond Clear Pro 18000), retirez la mousse de filtre en la tirant hors du filtre.
- Mettez la mousse de filtre dans un seau avec de l'eau de bassin (de préférence) et pressez les deux côtés en plastique l'un vers l'autre plusieurs fois pour essorer la mousse.
- Laissez s'écouler l'eau sale du filtre puis replacez la mousse de filtre, avec le côté plastique ajouré de la mousse du côté de la sortie et le côté plastique fermé du côté de l'UVC.
- Pour le Pond Clear Pro 18000, la mousse de filtre bleue doit être placée à l'extérieur dans la boîte de filtre et la jaune au centre. Pour le Pond Clear Pro 36000, la mousse de filtre bleue (I^1) est dans la chambre principale et la mousse de filtre jaune (I^2) dans la seconde chambre.
- Assurez-vous que la sortie d'eau sale est fermée avant de mettre la pompe en marche. N'allumez pas l'UVC tant que la circulation d'eau n'est pas complètement rétablie.
- Le tapis japonais nécessite peu d'entretien, les bactéries nettoyantes se développent et s'attachent aux tapis, assurant la filtration biologique. En rinçant à l'eau claire, vous éliminez ces bactéries utiles, perturbant ainsi la filtration biologique.
- Nettoyez les Bio-Balls une ou deux fois par an en les rinçant avec de l'eau de bassin. N'utilisez pas d'eau du robinet à cet effet.
- Remplacez la mousse de filtre (Art. 06030225) une fois par an, ne remplacez pas toute la mousse en même temps, mais une mousse par mois dans chaque compartiment (selon le modèle).

Présentation de Pond Clear Pro 18000 »

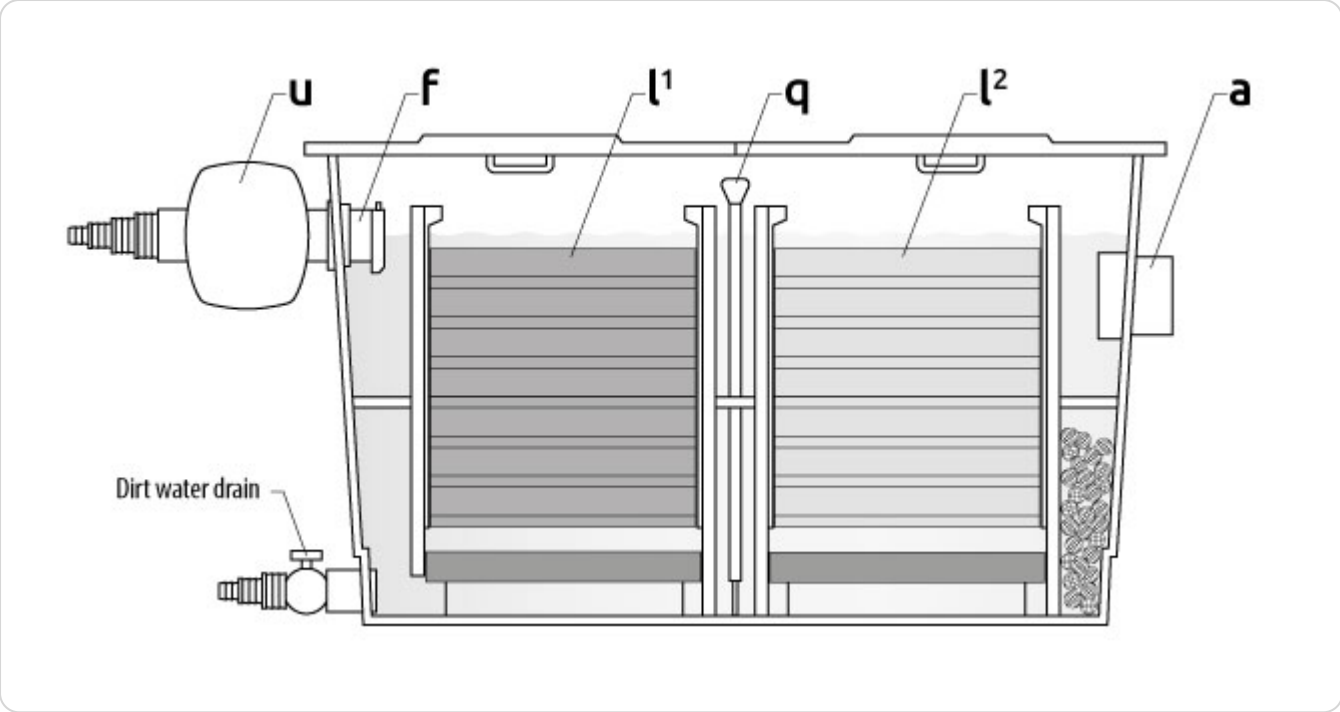
u
f
l1
q
l2
a
Dirt water drain

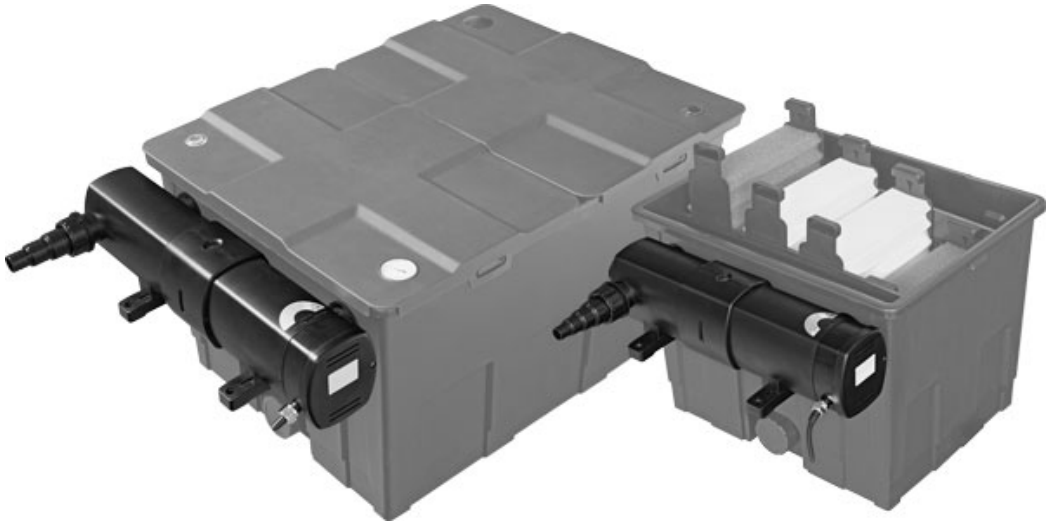

Pond Clear Pro 18000 & 36000 UVC

Manuel d'utilisation

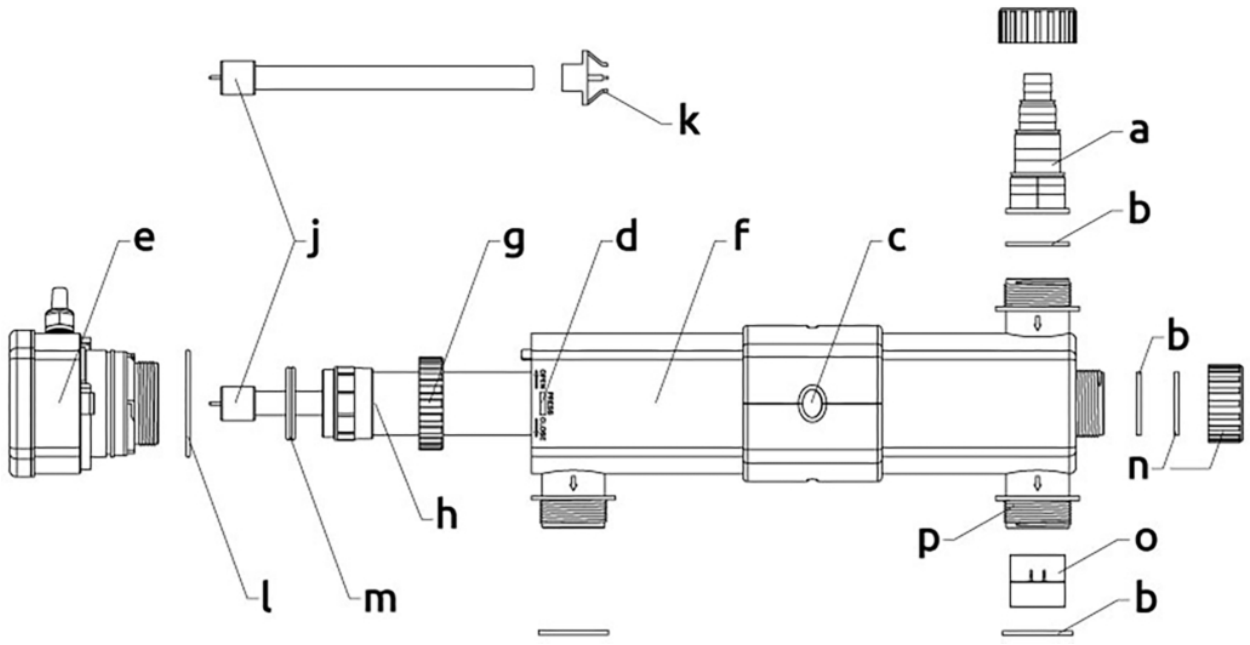

a. Connecteur de tuyau

b. Joint en caoutchouc

c. Verre de contrôle

d. Loquet

e. Partie électrique/tête d'unité

f. Boîtier UVC

g. Écrou de serrage en quartz

h. Verre en quartz avec joint

j. Lampe UV

k. Clip de lampe UV

l. Joint torique de la tête d'unité

m. Joint torique du verre en quartz

n. Bouchon

o. Régulateur de débit

p. Sortie

Fonction

L'appareil UVC assure un bassin clair en 14 jours. La lampe UV produit de la lumière ultraviolette avec une longueur d'onde précisément de 254 nm, à cette longueur d'onde, la capacité désinfectante est optimale. Le rayonnement UV combat les algues flottantes sans utiliser de produits chimiques et réduit les bactéries et germes nuisibles. Le rayonnement UV-C n'affecte pas le pH de l'eau du bassin et est sûr pour les poissons et les plantes.

Installation

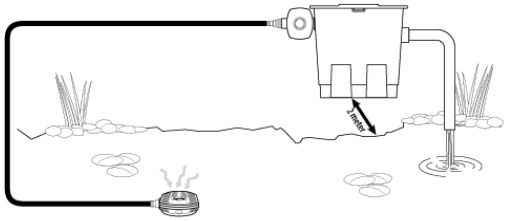

- Installez l'appareil UVC à l'extérieur de la boîte de filtre (voir manuel d'utilisation Pond Clear Pro Filter). Une pompe transporte l'eau du bassin à travers l'appareil UVC puis à travers le filtre de retour dans le bassin. Consultez les données techniques pour la capacité correcte de la pompe. Les bactéries purificatrices dans le filtre ne sont pas en contact avec la lumière UV, donc la filtration biologique n'est pas affectée défavorablement.
- Si la capacité de votre pompe de bassin est inférieure à 5000 L/h, placez le régulateur de débit (o) à l'intérieur de la sortie (p) opposée à l'entrée, ce qui vous permet de couper l'écoulement d'eau à ce point.

Pièces Pond Clear UVC »

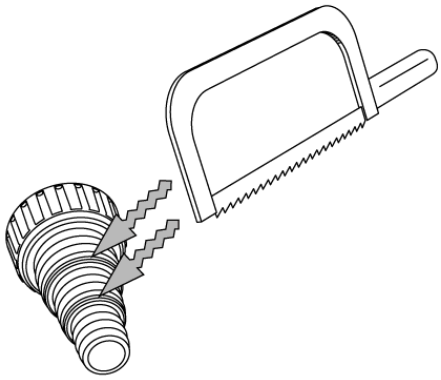

- Coupez le connecteur de tuyau (a) au même diamètre que celui du tuyau. Ne vissez pas le connecteur de tuyau sur l'appareil UVC avant la coupe pour éviter d'endommager l'appareil UVC.
- Vissez le connecteur de tuyau avec le joint en caoutchouc (b) sur l'appareil UVC.
- Connectez la pompe au connecteur de tuyau de l'appareil UVC en utilisant un tuyau de bassin. Fixez le tuyau avec une pince à tuyau.
- Mettez la pompe en marche et vérifiez qu'il n'y a pas de fuites.
- Puis allumez l'appareil UVC en branchant le cordon d'alimentation.

- Pour s'assurer que la lampe UV est active, utilisez le verre de contrôle (c) situé sur le dessus du boîtier pour vérifier.
- Pour éviter la surchauffe de l'UVC, éteignez l'appareil UVC lorsqu'aucune eau ne circule à travers lui.

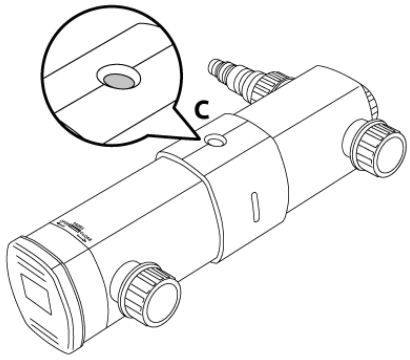

Entretien

- Vérifiez mensuellement si la lampe UV fonctionne via le verre de contrôle (c).
- Débranchez la prise de courant avant de procéder à l'entretien !
- L'appareil UVC doit être nettoyé deux fois par an. Dès que la croissance d'algues augmente, vérifiez l'appareil UVC et la lampe UV et nettoyez l'ensemble ou remplacez la lampe UV si nécessaire.
- La lampe est chaude, attendez 10 minutes après l'arrêt avant d'ouvrir l'appareil UVC.
- Assurez-vous que l'eau est vidangée de l'appareil UVC avant d'ouvrir l'appareil.

- Appuyez sur le loquet rectangulaire (d) pour déverrouiller la partie électrique/tête d'unité (e) et le boîtier.
- Tournez la tête d'unité (e) dans le sens anti-horaire (dans la direction de la flèche OUVERT) contre l'arrêt et tirez-la délicatement hors du boîtier.
- Nettoyez l'intérieur du boîtier (f) avec une brosse propre ou un chiffon et rincez à l'eau claire du robinet (faites attention à ne pas endommager l'intérieur hélicoïdal).

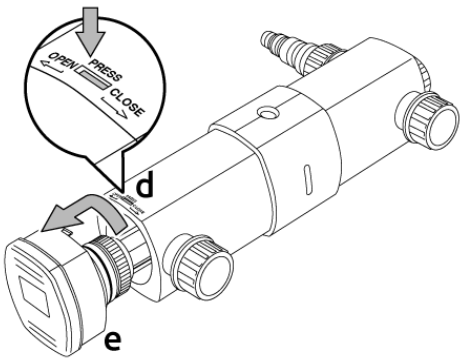

Pièces Pond Clear UVC »

- Desserrez la vis de verrouillage (g) de la tête d'unité. Retirez le verre en quartz avec joint (h) en le déplaçant doucement de côté à côté.

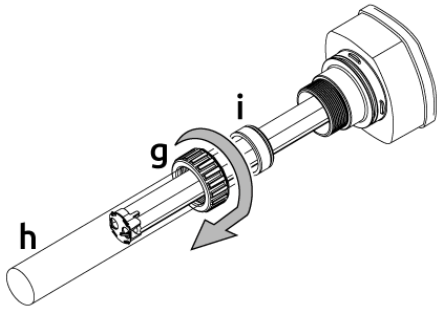

- Nettoyez soigneusement la face extérieure du verre en quartz avec un chiffon doux et SuperFish Pump & UVC Clean. Après le nettoyage, rincez soigneusement le verre en quartz à l'eau claire du robinet et vérifiez les dommages. Remplacez le verre en quartz s'il présente des dommages (pour éviter la casse du verre). Kit de remplacement de verre en quartz pour Pond Clear Pro 18000 UVC (Art. 06030245) et Pond Clear Pro 36000 UVC (Art. 06030260).
- La lampe UV doit être remplacée annuellement, car la lampe peut sembler encore active mais n'émet plus suffisamment de rayonnement UV (maximum 8000 heures de fonctionnement). Lampe de remplacement pour Pond Clear Pro 18000 UVC : SF UV PL-lampe 18 W 2G11-225 mm (Art. 06011025) et Pond Clear Pro 36000 UVC : SF UV PL-lampe 36 W 2G11-415 mm (Art. 06011035).

Retirez l'ancienne lampe UV (j) avec le clip de lampe (k) du support de la tête d'unité.

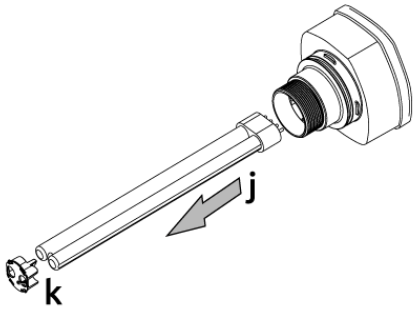

Insérez la nouvelle lampe UV (j) dans le support de la tête d'unité et mettez le clip (h) sur la lampe UV.

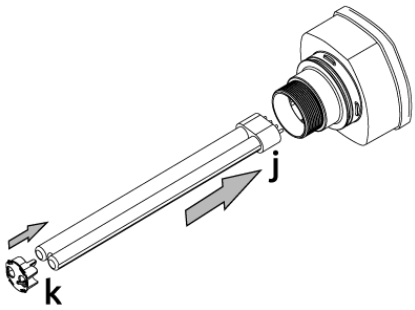

Glissez doucement le verre en quartz avec joint (h) sur la lampe UV dans la tête d'unité, vérifiez la position des joints toriques (m).

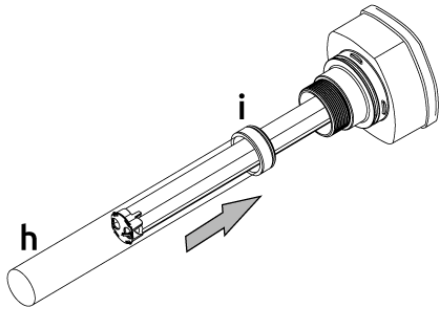

Glissez l'écrou de serrage (g) sur le verre en quartz et serrez-le sur la tête d'unité.

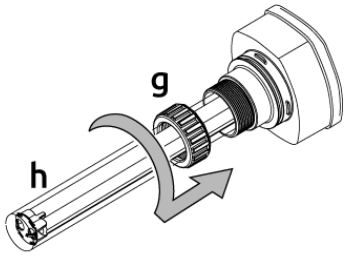

- Replacez correctement la tête d'unité (e) dans le boîtier (f), vérifiez la position du joint torique (l) et tournez la tête d'unité dans le sens horaire (dans la direction de la flèche FERMER) afin que le loquet (d) s'enclenche à nouveau.
- Vérifiez l'ensemble pour d'éventuelles fuites et si la lampe UV fonctionne.

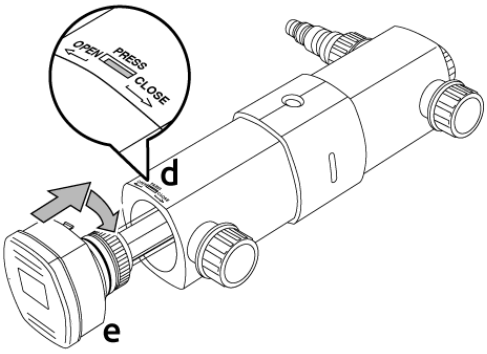

Caractéristiques

Modèle	Pond Clear Pro 18000 UVC	Pond Clear Pro 36000 UVC
Lampe UV	18 Watts	36 Watts
Capacité max. de pompe	9000 l/h	12.000 l/h
Contenance max. du bassin	18.000 L	36.000 L
Raccords de tuyau	ø 20/25/32/38 mm	ø 20/25/32/38 mm
Longueur du câble	5 mètres	5 mètres

Sécurité & Garantie

Voir la Sécurité & la Garantie »

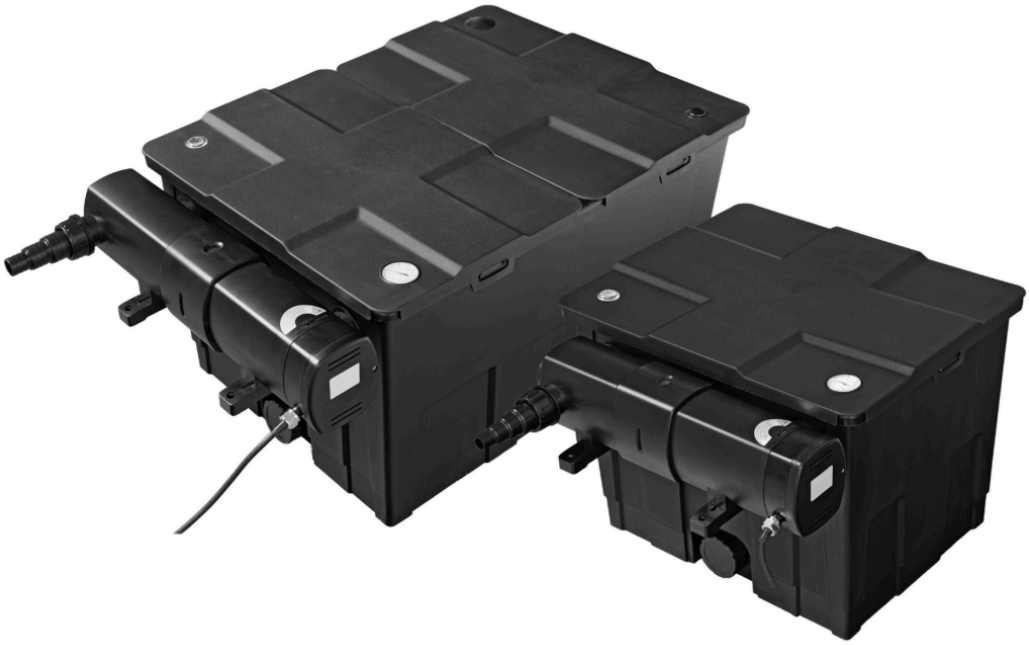

Pond Clear pro 18000 - 36000 Filter

Gebruikershandleiding

NL

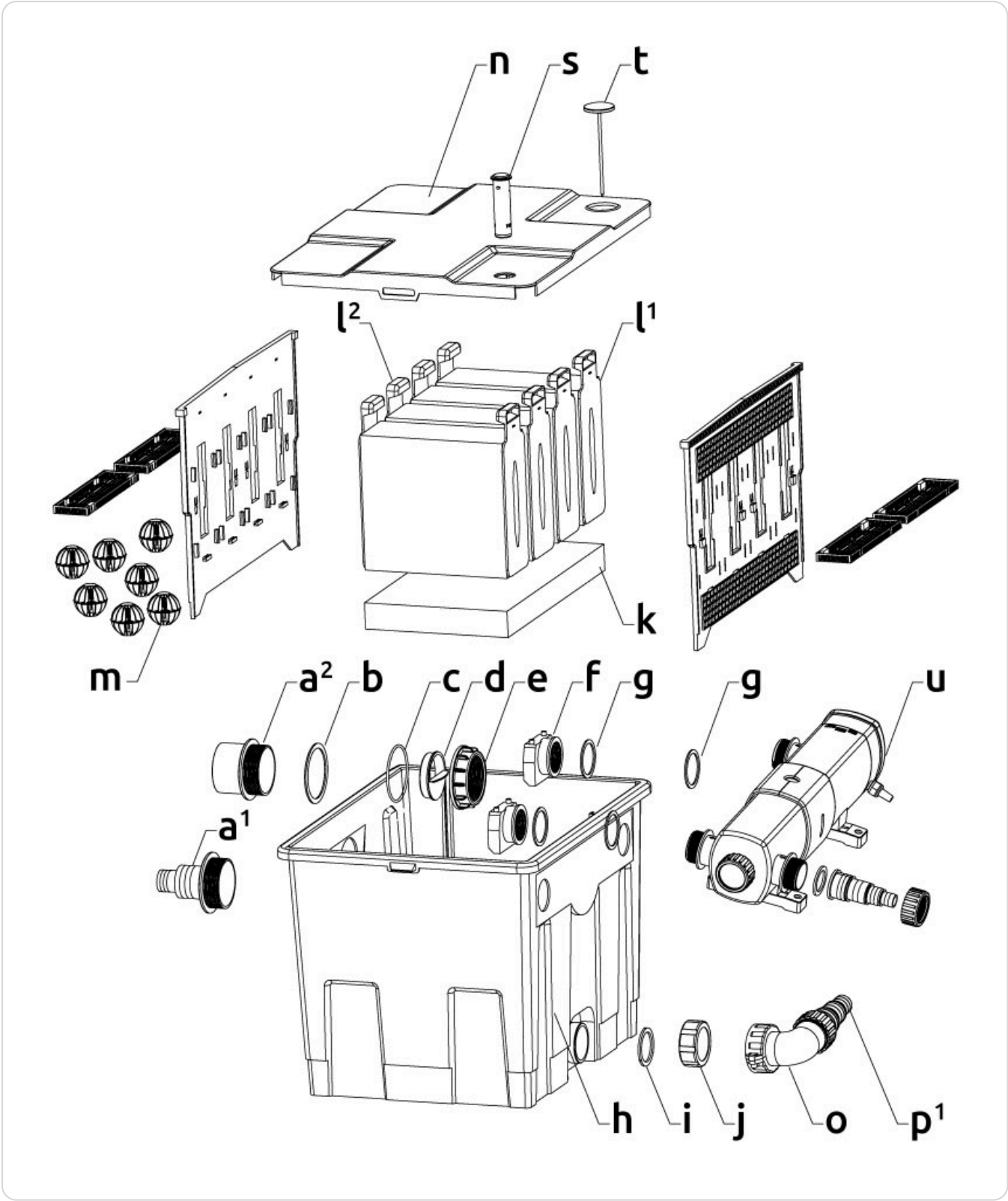
n
s
t
l2
l1
k
m
a2
b
c
d
e
f
g
g
u
a1
h
i
j
o
p1

Pond Clear Pro 18000

a[1]. Uitlaat Slang ø 38/50 mm

a[2]. Uitlaat PVC ø 75 mm

b. Pakking

c. O-ring

d. Versteller

e. Schroefring

f. Inlaatstuk

g. Pakking

h. Filterbak

i. Pakking

j. Schroefkap

k. Japanse mat

l[1]. Filter schuim, grof

l[2]. Filter schuim, fijn

m. Bio-Balls

n. Deksel

o. Kniepijp

p[1]. Uitlaat Slang ø 25/32/38 mm

s. Vuilindicator

t. Thermometer

u. UVC

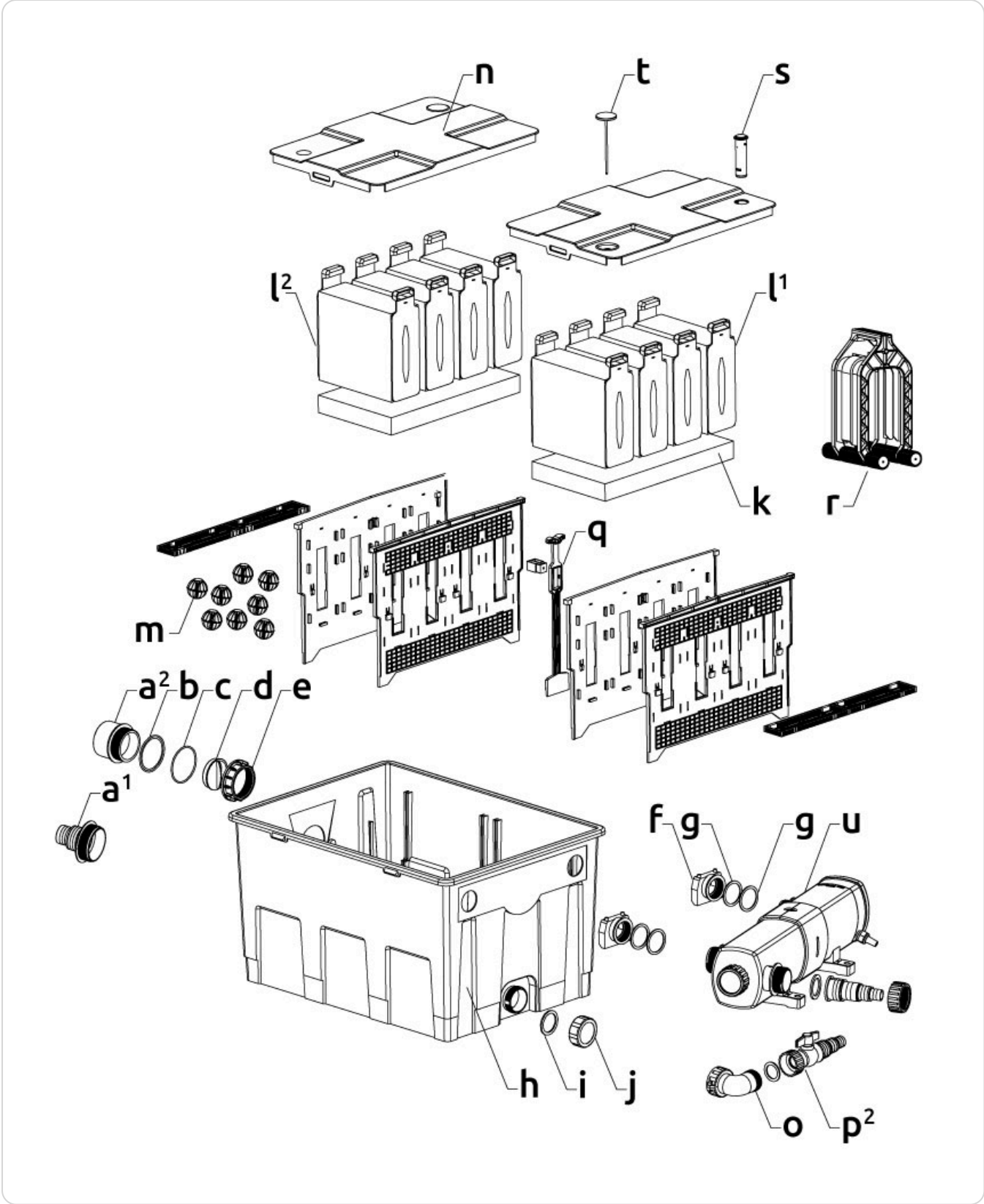
n
t
s
l2
l1
k
r
q
m
a2
b
c
d
e
a1
f
g
g
u
h
i
j
o
p2

Pond Clear Pro 36000

a[1]. Uitlaat Slang ø 38/50 mm

a[2]. Uitlaat PVC ø 75 mm

b. Pakking

c. O-ring

d. Versteller

e. Schroefring

f. Inlaatstuk

g. Pakking

h. Filterbak

i. Pakking

j. Schroefkap

k. Japanse mat

l[1]. Filter schuim, grof

l[2]. Filter schuim, fijn

m. Bio-Balls

n. Deksel

o. Kniepijp

p[2]. Kogelkraan

q. Schuifkraan

r. Reinigingsgereedschap

s. Vuilindicator

t. Thermometer

u. UVC

Functie

Het filter verzamelt vuil uit het bassinwater door het zowel mechanisch als biologisch te filteren, waardoor het bassin schoon, gezond en helder blijft. Met een bassinpomp wordt het water eerst door de aangesloten UVC in het filter gepompt. Vervolgens stroomt het water via de Japanse mat onderin het filter (biologische filtratie) door het blauwe (grof) en gele (fijn) filter schuim. Hier worden vuildeeltjes mechanisch uit het water gefilterd. Tenslotte stroomt het water door de Bio-Balls (biologische filtratie) en wordt het terug in het bassin gefilterd. Gunstige bacteriën in de Japanse mat en Bio-Balls zetten schadelijke stoffen (ammoniak en nitriet) uit het bassinwater om in onschadelijke stoffen (nitraat). Dit wordt biologische filtratie genoemd.

Installatie

Plaats het filter minimaal 2 m van het bassin verwijderd, op een beschutte plaats (niet in direct zonlicht) zodat er voldoende ruimte is voor onderhoud.

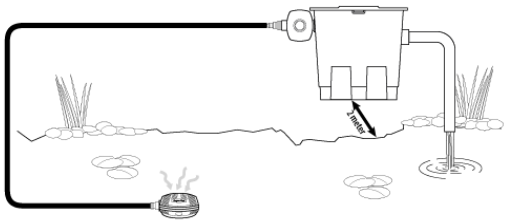

Overzicht Pond Clear Pro 18000 »

- **LET OP!** Zorg dat het filter waterpas staat en boven het waterniveau van het bassin.
- Spoel eerst de binnenkant van het filter, het filtermateriaal (filter schuim, Japanse matten en Bio-Balls) en alle accessoires af met schoon kraanwater.
- Plaats de afgespoelde Bio-Balls (m), Japanse matten (k) en filter schuim (l) weer correct terug, met de opengewerkte kunststofzijde van het filter schuim aan de uitlaatkant en de gesloten kunststofzijde aan de UVC-kant.
- Monteer de UVC op de filterbak, met bijbehorende pakkingen (g) zowel aan de binnen- als buitenkant van de filterwand, en schroef beide inlaatstukken (f) op de uitlaten van de UVC (zie UVC-gebruiksaanwijzing).
- **LET OP!** Zorg dat de opening van beide inlaatstukken naar beneden wijst, zodat het binnenkomende water alleen naar beneden stroomt.
- U kunt de schroefkap (j) op de vuilwaterafvoer vervangen door de kniepijp (o) en de 25/32/38 mm slanguitlaat (p^1) die bij de Pond Clear Pro 18000 zijn meegeleverd, of de kogelkraan (p^2) die bij de Pond Clear Pro 36000 zijn meegeleverd.
- Plaats de 38/50 mm slanguitlaat (a^1) (indien nodig eerst op maat gesneden) of de 75 mm PVC-uitlaat (a^2), met de pakking (b) aan de buitenkant en de O-ring (c) aan de binnenkant van de filterwand en draai de schroefring (e) vast.
- **LET OP!** Als de uitlaatopening te groot is, kunt u optioneel de versteller (d) inzetten, zorg ervoor dat het waterniveau in het filter niet te hoog stijgt, omdat het filter anders kan overlopen.
- Sluit een bassin slang met slangklem of PVC-buis aan op de uitlaat, zodat het water terugstroomt naar het bassin.
- Schakel de pomp in en controleer op eventuele lekkages.

Onderhoud

- Maak het filter regelmatig schoon. Bij de eerste installatie of als uw bassin veel vervuild is, kan het nodig zijn het filter schuim dagelijks schoon te maken.
- De oranje vuilindicator (s) in het deksel geeft aan wanneer het filter schuim gereinigd moet worden. Als het filter schuim verstopt raakt, stijgt het waterniveau in het filter waardoor de vuilindicator stijgt.
- Schakel de bassinpomp en UVC uit en trek de stekkers uit het stopcontact voordat u onderhoud uitvoert!
- Raadpleeg de bijbehorende gebruikershandleiding voor onderhoud van de UVC.
- Verwijder het/ de deksel(s) (n) van het filter.

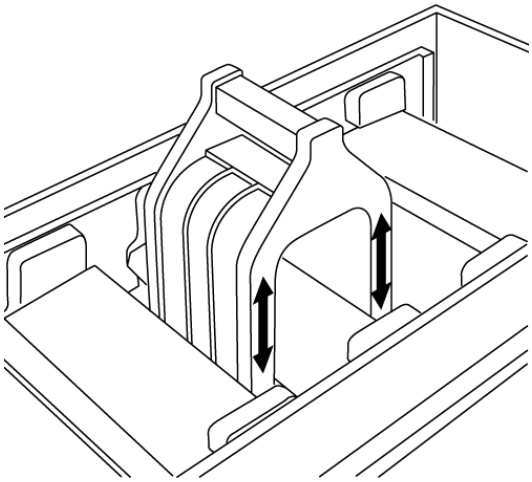

- Er wordt een reinigingsgereedschap (r) meegeleverd bij de Pond Clear Pro 36000 (ook apart verkrijgbaar, Art. 06030240) waarmee u het filter schuim eenvoudig schoon kunt maken. Het filter schuim kan gewoon in het filter blijven zitten.
- Beweeg het reinigingsgereedschap op en neer over het filter schuim om het uit te knijpen zonder uw handen nat of vuil te maken.
- Als het filter schuim goed is uitgeknepen, open dan de vuilwaterafvoer (zie fig. C) zodat het vuile water in de riolering kan lopen, of gebruik het voor het besproeien van de tuin.
- De Pond Clear Pro 36000 heeft een ingebouwde schuifklep (q) tussen de eerste en tweede kamer. Laat eerst de primaire kamer leeglopen voordat de schuifklep wordt opengetrokken en de tweede kamer kan leeglopen.
- Laat indien nodig de pomp even draaien om resterend afvalwater onderin de filterbak weg te spoelen.
- Zorg dat de pomp uit staat en sluit vervolgens zowel de schuifklep als de vuilwaterafvoer weer.

Onderdelen Pond Clear 36000 »

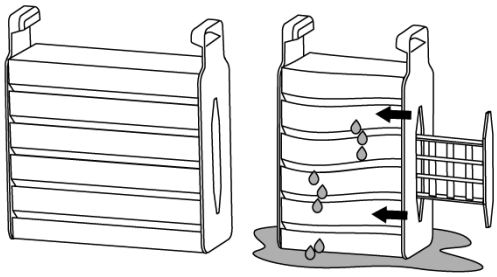

- Als u het reinigingsgereedschap niet heeft (Pond Clear Pro 18000), verwijder dan het filter schuim door het uit het filter te trekken.
- Doe het filter schuim in een emmer met (bij voorkeur) bassinwater en duw beide kunststof zijden meerdere keren naar elkaar toe zodat het schuim wordt uitgeknepen.
- Laat het vuilwater uit het filter weglopen en schuif het filter schuim terug met de opengewerkte kunststofzijde van het filter schuim aan de uitlaatkant en de gesloten kunststofzijde aan de UVC-kant.
- Bij de Pond Clear Pro 18000 hoort het blauwe filter schuim aan de buitenkant van de filterbak en het gele in het midden te liggen. Bij de Pond Clear Pro 36000 ligt het blauwe filter schuim (I^1) in de primaire kamer en het gele filter schuim (I^2) in de tweede kamer.
- Zorg dat de vuilwaterafvoer gesloten is voordat u de pomp inschakelt. Zet de UVC pas aan als de watercirculatie volledig is hersteld.
- Japanse matten vergen nauwelijks onderhoud, reinigende bacteriën ontwikkelen zich en hechten zich aan de matten en zorgen voor biologische filtratie. Bij het schoonspoelen verwijdert u deze nuttige bacteriën die de biologische filtratie verstoren.
- Maak de Bio-Balls één of twee keer per jaar schoon door ze te spoelen met bassinwater. Gebruik hiervoor geen kraanwater.
- Vervang het filter schuim (Art. 06030225) jaarlijks, maar niet het gehele filter schuim tegelijk, maar één filter schuim per maand in elk compartiment (afhankelijk van het model).

Overzicht Pond Clear Pro 18000 »

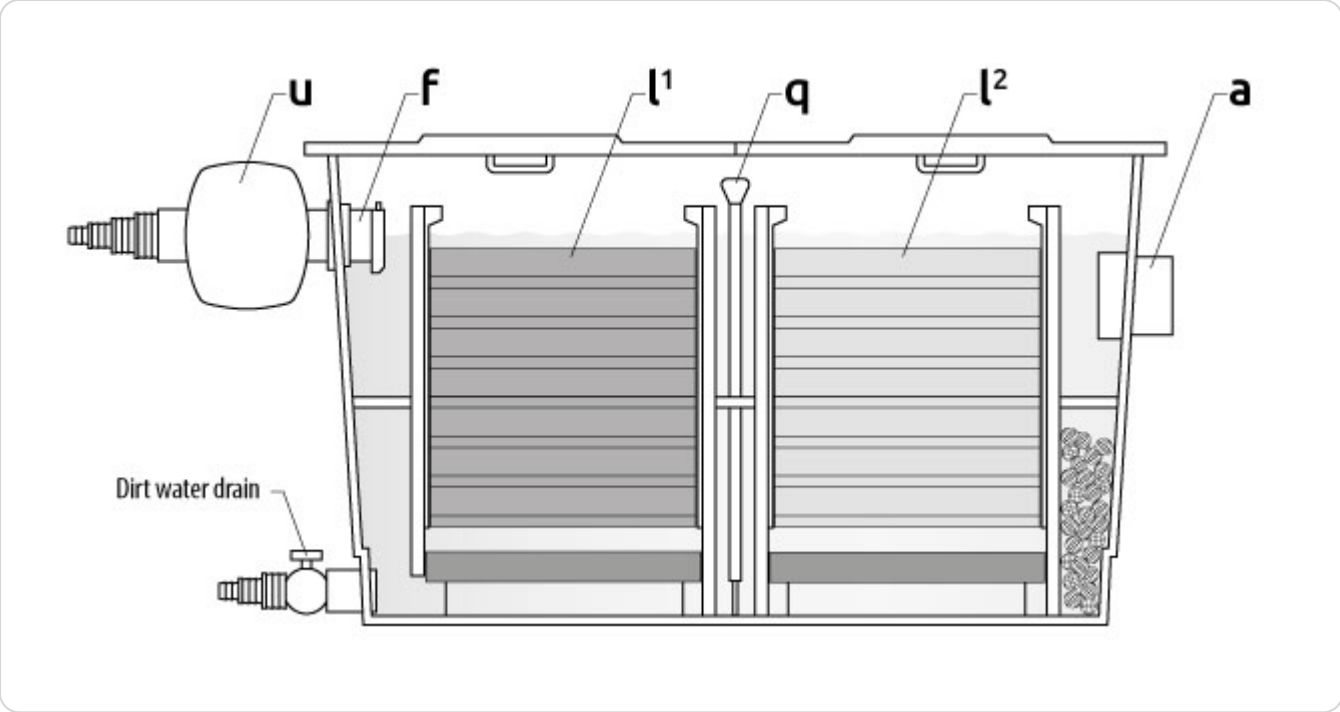
u
f
l1
q
l2
a
Dirt water drain

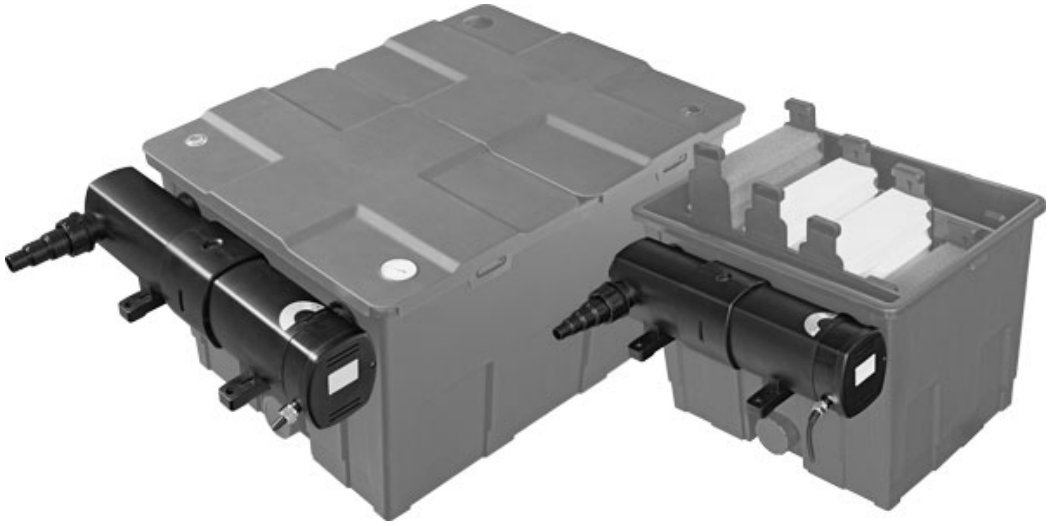

Pond Clear Pro 18000 & 36000 UVC

Gebruikershandleiding

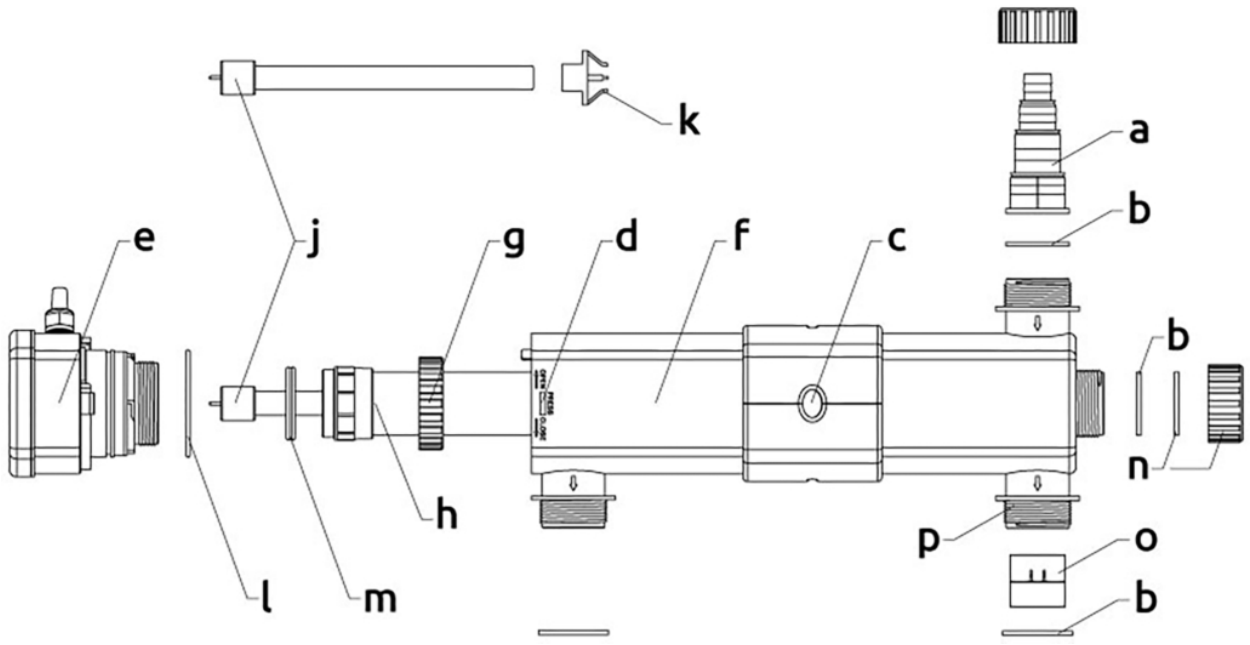

a. Slangconnector

b. Rubber pakking

c. Controleglas

d. Vergrendeling

e. Elektrisch onderdeel/unit kop

f. UVC-behuizing

g. Kwarts moer

h. Kwarts glas met pakking

j. UV-lamp

k. UV-lamp clip

l. O-ring unit kop

m. O-ring kwarts glas

n. Eindkap

o. Debietregelaar

p. Uitlaat

Functie

Het UVC-apparaat zorgt binnen 14 dagen voor een helder bassin. De UV-lamp produceert ultraviolet licht met een golflengte van exact 254 nm, waarbij de desinfecterende werking optimaal is. De UV-straling bestrijdt zweefalgen zonder gebruik van chemicaliën en vermindert schadelijke bacteriën en ziektekiemen. De UV-C straling beïnvloedt de pH-waarde van het bassinwater niet en is veilig voor vissen en planten.

Installatie

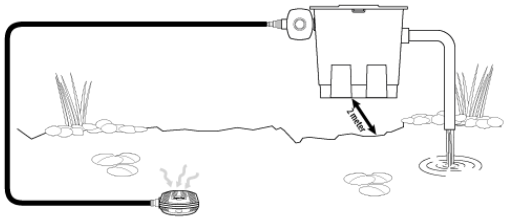

- Monteer het UVC-apparaat aan de buitenkant van de filterbak (zie gebruikershandleiding Pond Clear Pro Filter). Een pomp transporteert het water uit het bassin door het UVC-apparaat en daarna door het filter terug het bassin in. Zie technische gegevens voor het juiste pompcapaciteit. Zuiveringsbacteriën in het filter komen niet in contact met het UV-licht, zodat de biologische filtratie niet wordt aangetast.
- Als de pompcapaciteit van uw bassinpomp minder is dan 5000 L/u, plaats dan de debietregelaar (o) binnen in de uitlaat (p) tegenover de inlaat, waarmee u de wateruitstroom op dit punt kunt afsluiten.

Onderdelen Pond Clear UVC »

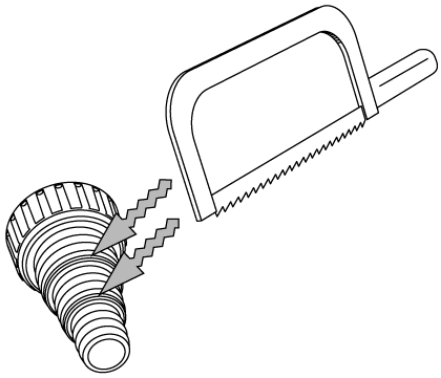

- Snijd de slangconnector (a) op dezelfde diameter als de slangdiameter. Schroef de slangconnector niet op het UVC-apparaat voordat u hem hebt op maat gesneden om beschadiging van het UVC-apparaat te voorkomen.
- Schroef de slangconnector met de rubberen pakking (b) op het UVC-apparaat.
- Sluit de pomp met een bassin slang aan op de slangconnector van het UVC-apparaat. Zet de slang vast met een slangklem.
- Zet de pomp aan en controleer op lekkages.
- Schakel vervolgens het UVC-apparaat in door de stekker in het stopcontact te doen.

- Gebruik het controleglas (c) bovenop de behuizing om te controleren of de UV-lamp brandt.
- Om oververhitting van de UVC te voorkomen, schakelt u het UVC-apparaat uit als er geen water langs stroomt.

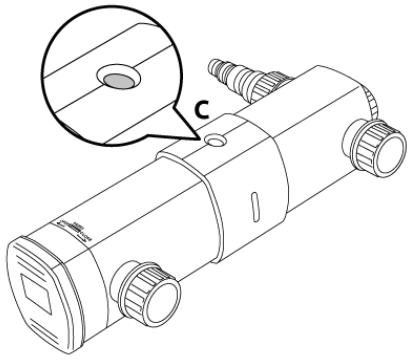

Onderhoud

- Controleer maandelijks via het controleglas (c) of de UV-lamp brandt.
- Haal de stekker uit het stopcontact voordat u onderhoud uitvoert!
- Het UVC-apparaat dient twee keer per jaar gereinigd te worden. Zodra de algengroei toeneemt, controleer dan het UVC-apparaat en de UV-lamp en maak alles schoon of vervang de UV-lamp indien nodig.
- De lamp is heet, wacht 10 minuten na uitschakelen voordat u het UVC-apparaat opent.
- Zorg dat eerst het water uit het UVC-apparaat is afgetapt voordat u het apparaat opent.

- Druk de rechthoekige vergrendeling (d) in om het elektrische deel/unit kop (e) en de behuizing te ontgrendelen.
- Draai de unit kop (e) tegen de klok in (in de richting van de pijl OPEN) tegen de aanslag en trek deze voorzichtig uit de behuizing.
- Maak de binnenkant van de behuizing (f) schoon met een schone borstel of doek en spoel af met schoon kraanwater (pas op dat u het helix interieur niet beschadigt).

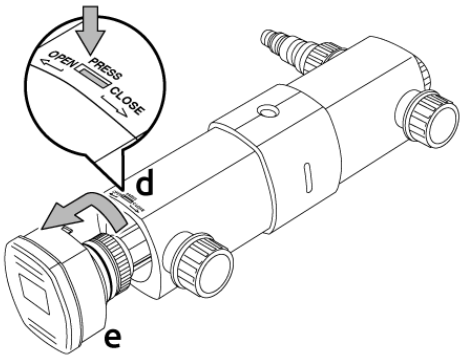

Onderdelen Pond Clear UVC »

- Draai de borgschroef (g) los van de unit kop. Trek het kwarts glas met pakking (h) voorzichtig los door het zijwaarts te bewegen.
- Maak de buitenkant van het kwarts glas voorzichtig schoon met een zachte doek en SuperFish Pump & UVC Clean. Spoel het kwarts glas na het reinigen grondig af met schoon kraanwater en controleer op beschadigingen. Vervang het kwarts glas als er beschadigingen zichtbaar zijn (om breuk te voorkomen). Vervangingsset kwarts glas voor Pond Clear Pro 18000 UVC (Art. 06030245) en Pond Clear Pro 36000 UVC (Art. 06030260).

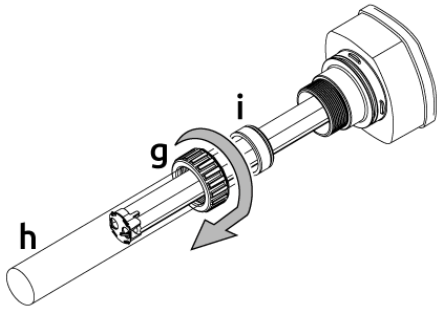

- De UV-lamp moet jaarlijks worden vervangen, omdat de lamp mogelijk nog brandt maar niet meer voldoende UV straling afgeeft (maximaal 8000 bedrijfsuren). Vervangingslamp voor Pond Clear Pro 18000 UVC: SF UV PL-lamp 18 W 2G11-225 mm (Art. 06011025) en Pond Clear Pro 36000 UVC: SF UV PL-lamp 36 W 2G11-415 mm (Art. 06011035).

Verwijder de oude UV-lamp (j) met de lampclip (k) uit de fitting van de unit kop.

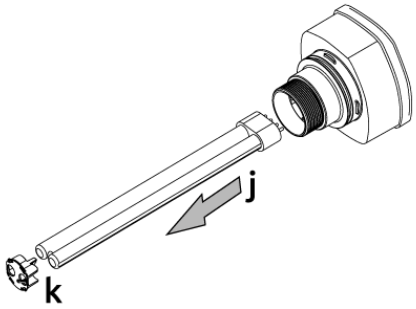

Plaats de nieuwe UV-lamp (j) in de fitting van de unit kop en zet de clip (k) op de UV-lamp.

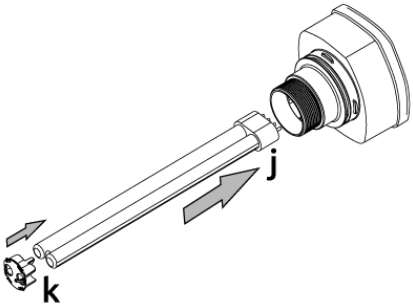

Schuif het kwarts glas met pakking (h) voorzichtig over de UV-lamp in de unit kop, controleer de positie van de O-ringen (m).

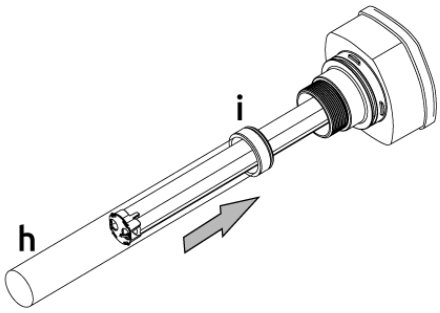

Schuif de moer (g) over het kwarts glas en draai deze vast op de unit kop.

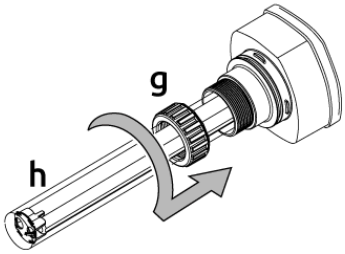

- Plaats de unit kop (e) correct terug in de behuizing (f), controleer de positie van de O-ring (l) en draai de unit kop met de klok mee (in de richting van de pijl DICHT) zodat de vergrendeling (d) weer vastklikt.
- Controleer de gehele montage op mogelijke lekkages en controleer of de UV-lamp werkt.

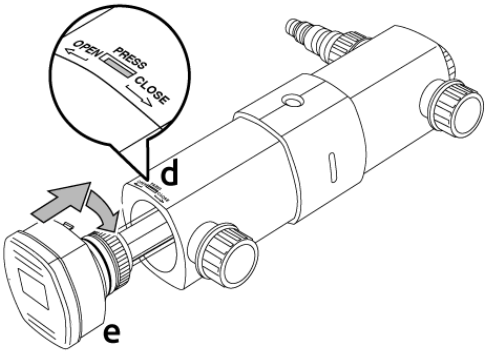

Specificatie

Model	Pond Clear Pro 18000 UVC	Pond Clear Pro 36000 UVC
UV-lamp	18 Watt	36 Watt
Max. pomp capaciteit	9000 l/u	12.000 l/u
Max. bassin inhoud	18.000 L	36.000 L
Slangconnectoren	ø 20/25/32/38 mm	ø 20/25/32/38 mm
Kabellengte	5 meter	5 meter

Veiligheid & Garantie

Bekijk de Veiligheid & Garantie »

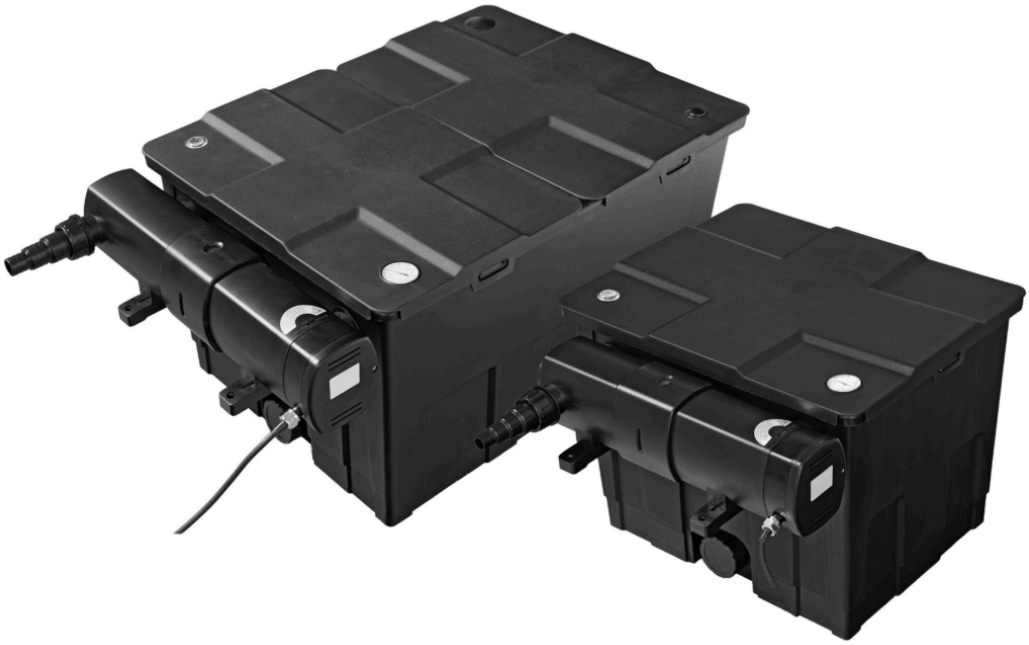

Pond Clear pro 18000 - 36000 Filter

Brugermanual

DK

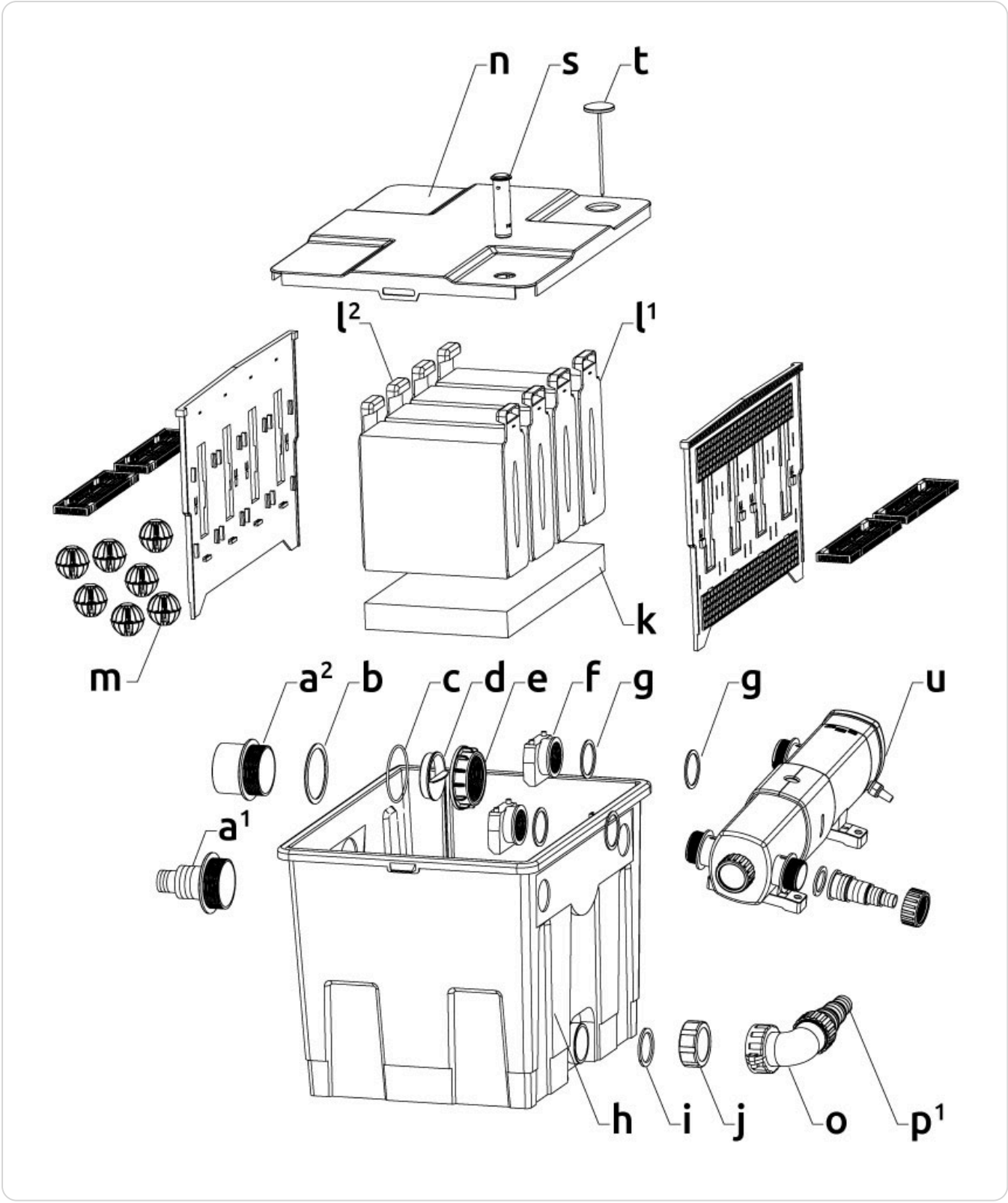
n
s
t
l2
l1
k
m
a2
b
c
d
e
f
g
g
u
a1
h
i
j
o
p1

Pond Clear Pro 18000

a[1]. Afløbsslange ø 38/50 mm

a[2]. Afløb PVC ø 75 mm

b. Pakning

c. O-ring

d. Justering

e. Skruering

f. Indløbsdel

g. Pakning

h. Filterboks

i. Pakning

j. Skruelåg

k. Japansk måtte

l[1]. Filter-skum, groft

l[2]. Filter-skum, fint

m. Bio-Balls

n. låg

o. Bøjning

p[1]. Afløbsslange ø 25/32/38 mm

s. Snavsindikator

t. Termometer

u. UVC

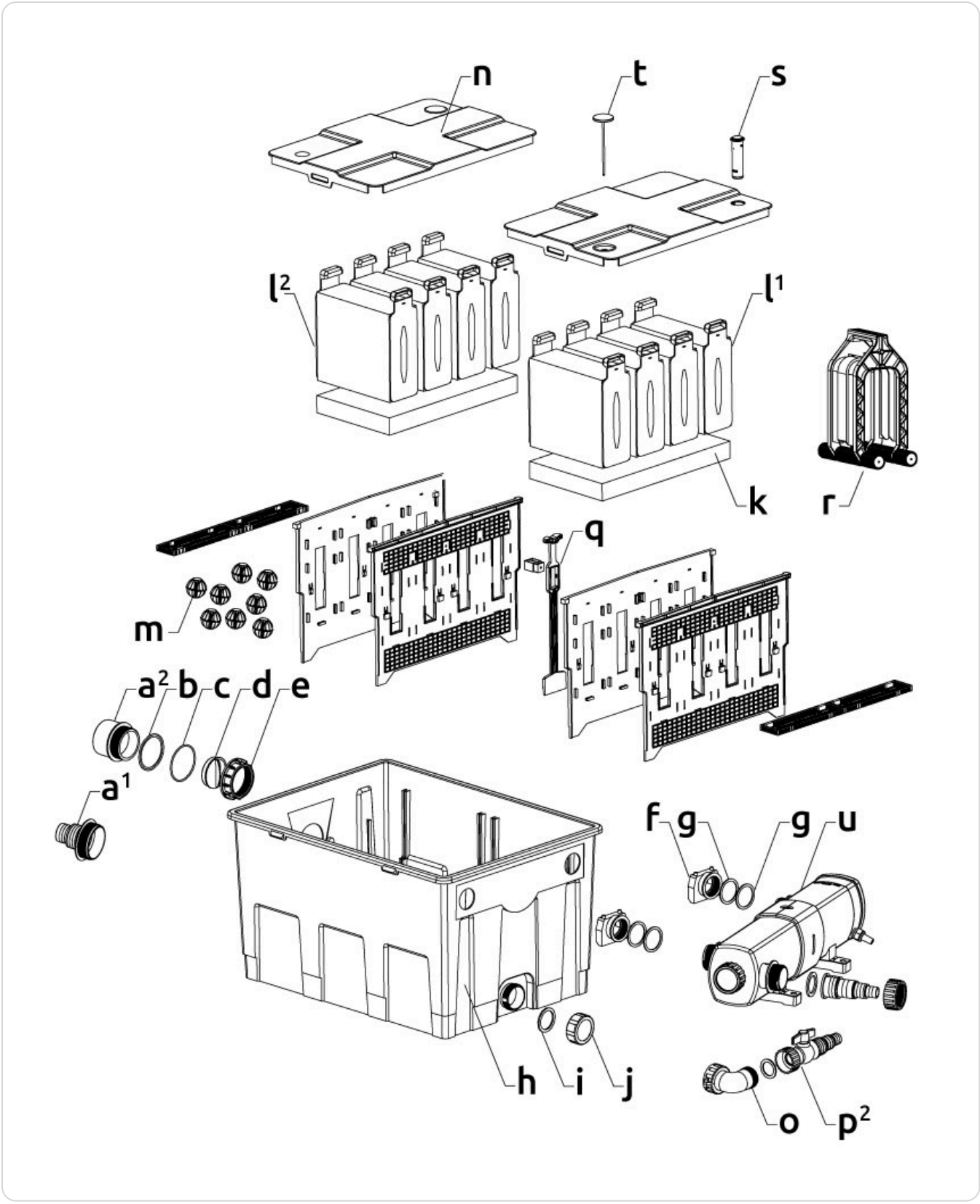
n
t
s
l2
l1
k
r
q
m
a2
b
c
d
e
a1
f
g
g
u
h
i
j
o
p2

Pond Clear Pro 36000

a[1]. Afløbsslange ø 38/50 mm

a[2]. Afløb PVC ø 75 mm

b. Pakning

c. O-ring

d. Justering

e. Skruering

f. Indløbsdel

g. Pakning

h. Filterboks

i. Pakning

j. Skruelåg

k. Japansk måtte

l[1]. Filter-skum, groft

l[2]. Filter-skum, fint

m. Bio-Balls

n. låg

o. Bøjning

p[2]. Kugleventil

q. Skydehane

r. Rengøringsværktøj

s. Snavsindikator

t. Termometer

u. UVC

Funktion

Filteret opsamler snavs fra bassinvandet ved at filtrere det både mekanisk og biologisk, hvilket holder bassinet rent, sundt og klart. Ved hjælp af en bassin pumpe pumpes vandet først ind i filteret gennem den tilsluttede UVC. Derefter strømmer vandet via den japanske måtte i bunden af filteret (biologisk filtrering), gennem det blå (groft) og gule (fint) filter-skum. Her bliver snavspartikler mekanisk filtreret fra vandet. Til sidst strømmer vandet gennem Bio-Balls (biologisk filtrering), som filtrerer det tilbage til bassinet. Gavnlig bakterier i den japanske måtte og Bio-Balls omdanner skadelige stoffer (ammoniak og nitrit) fra bassinvandet til ikke-skadelige stoffer (nitrat). Dette kaldes biologisk filtrering.

Installation

Placer filteret mindst 2 m fra bassinet, på et beskyttet sted (ikke i direkte sollys), der giver tilstrækkelig plads til vedligeholdelse.

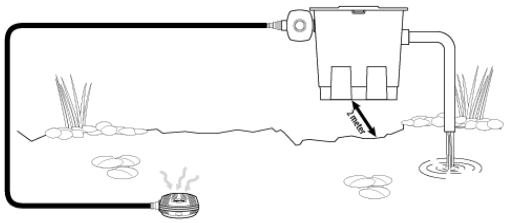

Oversigt over Pond Clear Pro 18000 »

- **BEMÆRK!** Sørg for, at filteret er i vatter og over vandstanden i bassinet.
- Skyl først indersiden af filteret, filtermediet (filter-skum, japanske måtter og Bio-Balls) og alle tilbehør med rent postevand.
- Placer de skyllede Bio-Balls (m), japanske måtter (k) og filter-skum (l) korrekt igen, med den åbne plastside af filter-skummet på udløbssiden og den lukkede plastside mod UVC-siden.
- Monter UVC på filterboksen med de tilsvarende pakninger (g) på både indersiden og ydersiden af filtervæggen, og skru begge indløbsdele (f) på udløbene af UVC (se UVC betjeningsvejledning).
- **BEMÆRK!** Sørg for, at åbningen af begge indløbsdele vender nedad, så indkommende vand kun strømmer nedad.
- Du kan erstatte skruelåget (j) på afløbet til snavset vand med bøjningen (o) og 25/32/38 mm slangeudløb (p^1), som følger med Pond Clear Pro 18000, eller kugleventilen (p^2), som følger med Pond Clear Pro 36000.
- Monter 38/50 mm slangeudløbet (a^1) (klip det evt. til i størrelsen først), eller 75 mm PVC-udløb (a^2), efter behov, med pakningen (b) på ydersiden og O-ringen (c) på indersiden af filtervæggen, og spænd skrueringen (e).
- **BEMÆRK!** Hvis udløbsåbningen er for stor, kan du eventuelt indsætte justeringen (d), idet du sørger for, at vandstanden i filteret ikke stiger for højt, da det kan forårsage overløb.
- Tilslut en bassin slange med slangebånd eller PVC-rør til udløbet, så vandet strømmer tilbage til bassinet.
- Tænd for pumpen og kontroller for lækager.

Vedligeholdelse

- Rengør filteret regelmæssigt. Ved første installation, eller hvis dit bassin er meget snavset, kan det være nødvendigt at rense filter-skummet dagligt.
- Den orange snavsindikator (s) i låget angiver, hvornår filter-skummet skal rengøres. Hvis filter-skummet bliver tilstoppet, stiger vandstanden i filteret, hvilket får snavsindikatoren til at stige.
- Sluk for bassinpumpen og UVC og træk begge ud før vedligeholdelse!
- For vedligeholdelse af UVC, se den tilsvarende brugermanual.
- Fjern låget/låg (n) fra filteret.

- Et rengøringsværktøj (r) medfølger til Pond Clear Pro 36000 (kan også købes separat, Art. 06030240), med hvilket du nemt kan rengøre filter-skummet. Filter-skummet kan blive i filteret.
- Skub rengøringsværktøjet op og ned over filter-skummet, og vred det uden at gøre dine hænder våde eller snavsede.
- Når filter-skummet er vredet godt, åbn snavsvandet (se fig. C), så det snavsede vand kan løbe i kloakken, eller brug det til havevanding.

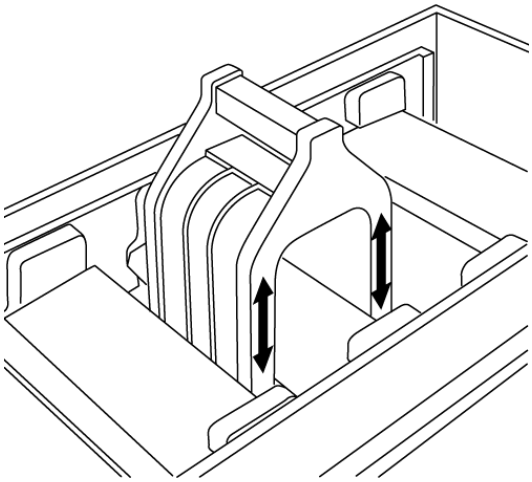

- Pond Clear Pro 36000 har en indbygget skydeventil (q) mellem kammer 1 og 2. Tøm først kammer 1, før du trækker skydeventilen op, så kammer 2 kan tømmes.
- Hvis nødvendigt, tænd pumpen i kort tid for at skylle evt. resterende spildevand ud i bunden af filterboksen.
- Sørg for pumpen er slukket, og luk igen både skydeventilen og snavsvandsafløbet.

Parts Pond Clear 36000 »

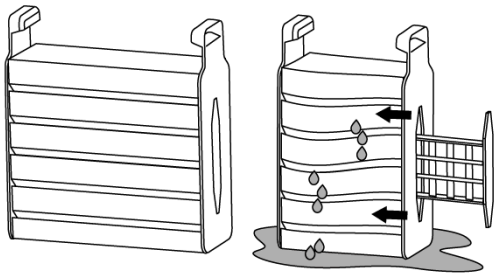

- Hvis du ikke har rengøringsværktøjet (Pond Clear Pro 18000), fjern filter-skummet ved at trække det ud af filteret.
- Læg filter-skummet i en spand med (fortrinsvis) bassinvand, og tryk begge plastiksider mod hinanden flere gange, så skummet bliver vredet.
- Lad snavsvandet løbe ud af filteret, og skyd derefter filter-skummet tilbage, med den åbne plasthside på udløbssiden og den lukkede plastside mod UVC-siden.
- For Pond Clear Pro 18000 skal det blå filter-skum være udenpå i filterboksen og det gule i midten. I Pond Clear Pro 36000 er det blå filter-skum (l^1) i kammer 1 og det gule filter-skum (l^2) i kammer 2.
- Sørg for, at udløbet til snavsvand er lukket, før pumpen tændes. Tænd ikke for UVC, før vandcirkulationen er fuldt genoprettet.
- Japansk måtte kræver næsten ingen vedligeholdelse, idet rengøringsbakterier udvikler sig og sætter sig i måtterne og sikrer biologisk filtrering. Hvis det skylles rent, fjernes disse nyttige bakterier, hvilket forstyrrer den biologiske filtrering.
- Rens Bio-Balls en eller to gange om året ved at skylle dem med bassinvand. Brug ikke postevand til dette formål.
- Skift filter-skummet (Art. 06030225) en gang om året, men udskift ikke alt filter-skum på én gang, men et filter-skum pr måned i hver beholder (afhængigt af modellen).

Oversigt over Pond Clear Pro 18000 »

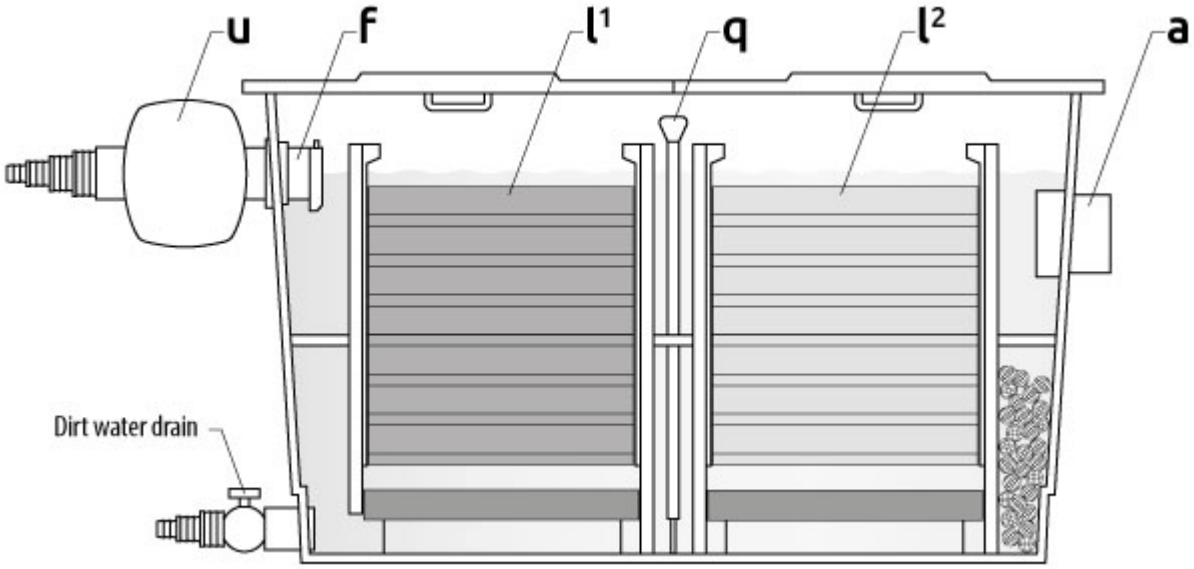

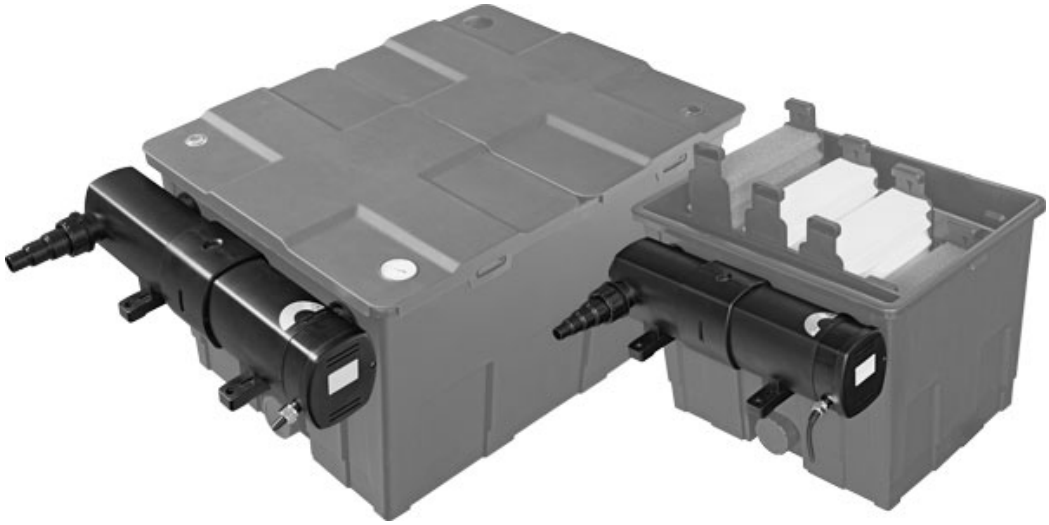

Pond Clear Pro 18000 & 36000 UVC

Brugermanual

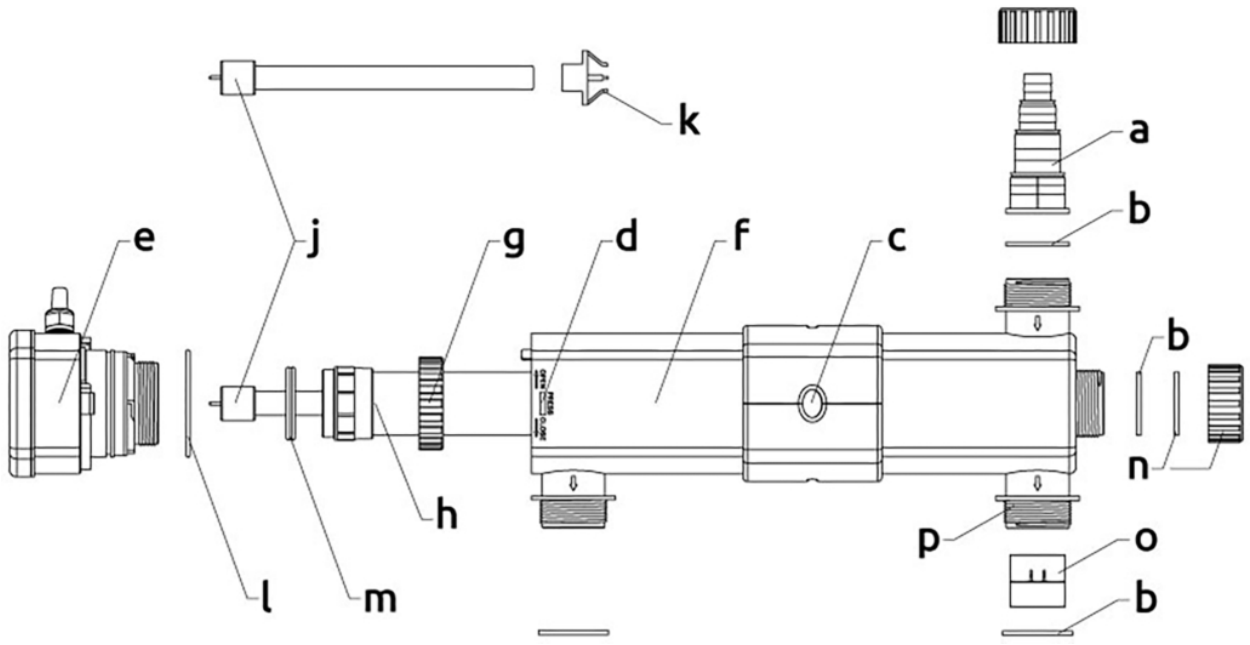

a. Slangestik

b. Gummipakning

c. Kontrolglas

d. Lås

e. Elektrisk del/enhedshoved

f. UVC-hus

g. Kvarts møtrik

h. Kvartsglas med pakning

j. UV-lampe

k. UV-lampeholder

l. O-ring enhedshoved

m. O-ring kvartsglas

n. Endelåg

o. Flowregulator

p. Udløb

Funktion

UVC-enheden sikrer et klart bassin inden for 14 dage. UV-lampen producerer ultraviolett lys med en bølgelængde på præcis 254 nm, hvor desinfektionskapaciteten er optimal. UV-strålingen bekæmper flydende alger uden brug af kemikalier og reducerer skadelige bakterier og mikroorganismer. UV-C strålingen påvirker ikke pH-værdien i bassinvandet og er sikker for fisk og planter.

Installation

- Installer UVC-enheden uden på filterboksen (se brugermanual Pond Clear Pro Filter). En pumpe fører vandet fra bassinet gennem UVC-enheden og derefter gennem filteret tilbage til bassinet. Se tekniske data for korrekt pumpekapacitet. Rensebakterier i filteret kommer ikke i kontakt med UV-lyset, hvorfor den biologiske filtrering ikke påvirkes negativt.

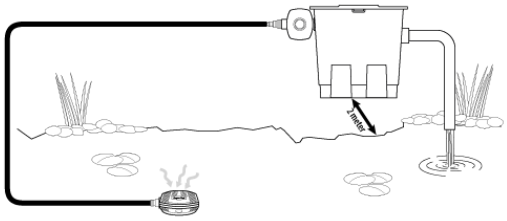

- Hvis pumpens kapacitet er mindre end 5000 L/t, placer flowregulatoren (o) inde i udløbet (p) modsat indløbet, så du kan lukke for vandudstrømningen på dette punkt.

Parts Pond Clear UVC »

- Klip slangestikket (a) til samme diameter som slangen. Skru ikke slangestikket på UVC-enheden før afskæring, for at undgå beskadigelse af enheden.
- Skru slangestikket med gummipakningen (b) på UVC-enheden.
- Tilslut pumpen til slangestikket på UVC-enheden med en bassinslange. Fastgør slangen med en slangebånd.
- Tænd for pumpen og kontroller for lækager.
- Tænd derefter for UVC-enheden ved at tilslutte strømstikket.

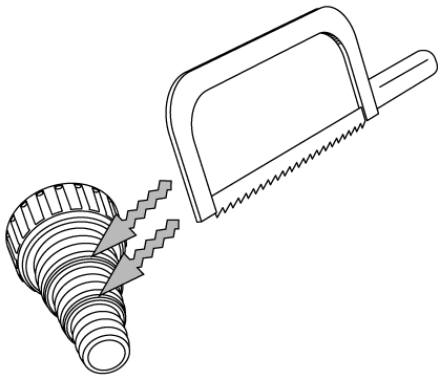

- For at sikre at UV-lampen er aktiv, se gennem kontrolglasset (c) på toppen af huset.
- For at undgå overophedning af UVC, sluk for enheden, når der ikke strømmer vand igennem.

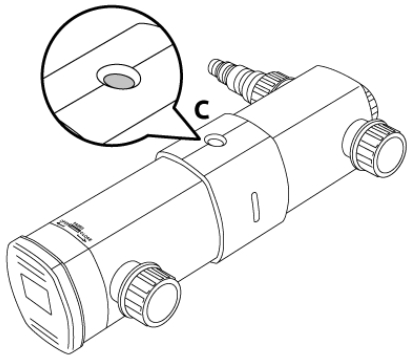

Vedligeholdelse

- Tjek månedligt om UV-lampen brænder via kontrolglasset (c).
- Tag stikket ud af kontakten før vedligeholdelse!
- UVC-enheden bør rengøres to gange om året. Så snart algevækst øges, tjek UVC-enheden og UV-lampen, rengør hele enheden eller udskift UV-lampen efter behov.
- Lampens overflade er varm, vent 10 minutter efter slukning, før UVC-enheden åbnes.
- Sørg for at vandet er tømt ud af UVC-enheden, inden den åbnes.

- Tryk på den rektangulære lås (d) for at låse den elektriske del/enhedshovedet (e) og huset op.
- Drej enhedshovedet (e) mod uret (i retning af pilen OPEN) mod stoppet og træk det forsigtigt ud af huset.
- Rengør indersiden af huset (f) med en ren børste eller klud og skyl med rent postevand (pas på, at helix-indersiden ikke beskadiges).

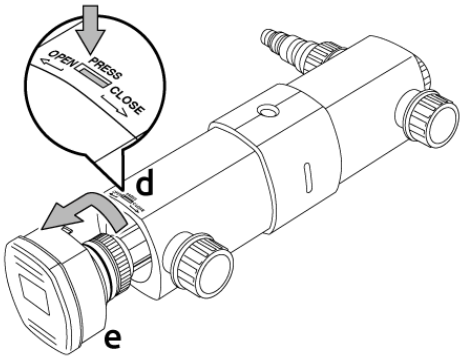

Parts Pond Clear UVC »

- Løsn låseskruen (g) fra enhedshovedet. Træk kvartsglasset med pakning (h) af ved forsigtigt at bevæge det fra side til side.
- Rengør forsigtigt kvartsglassets yderside med en blød klud og SuperFish Pump & UVC Clean. Skyl kvartsglasset grundigt med rent postevand efter rengøring og kontroller for skader. Udskift kvartsglasset ved skader for at undgå glasskår. Kvartsglas udskiftningssæt til Pond Clear Pro 18000 UVC (Art. 06030245) og Pond Clear Pro 36000 UVC (Art. 06030260).

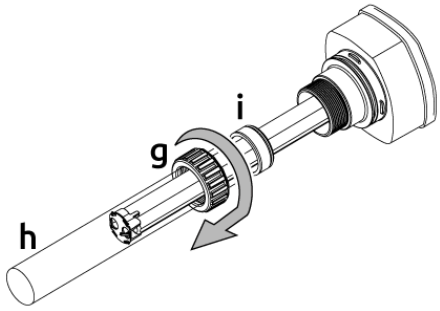

- UV-lampen bør udskiftes årligt, da lampen stadig kan vise aktivitet, men ikke længere udsender nok UV stråling (maks. 8000 driftstimer). Udskiftningslampe for Pond Clear Pro 18000 UVC: SF UV PL-lampe 18 W 2G11-225 mm (Art. 06011025) og Pond Clear Pro 36000 UVC: SF UV PL-lampe 36 W 2G11-415 mm (Art. 06011035).

Fjern den gamle UV-lampe (j) med lampeholderen (k) fra fatningen på enhedshovedet.

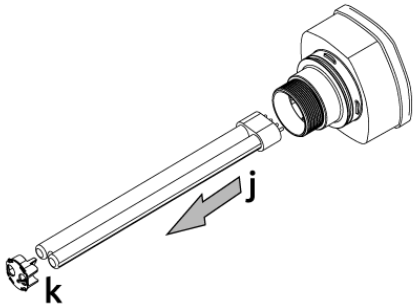

Indsæt den nye UV-lampe (j) i fatningen på enhedshovedet og sæt klemmen (h) på UV-lampen.

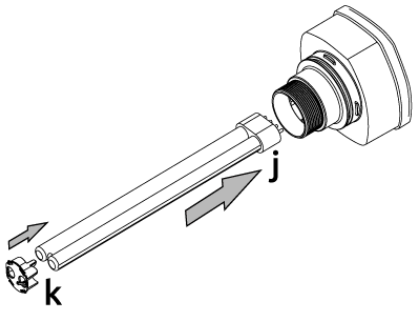

Skub kvartsglasset med pakning (h) forsigtigt over UV-lampen ind i enhedshovedet, og tjek positionen af O-ringene (m).

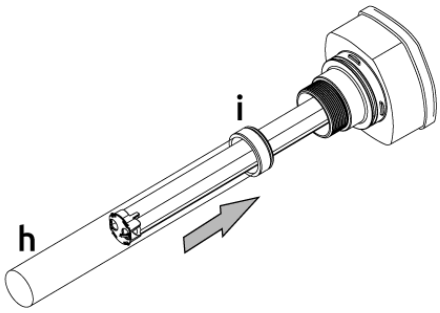

Skub møtrikken (g) over kvartsglasset og stram den på enhedshovedet.

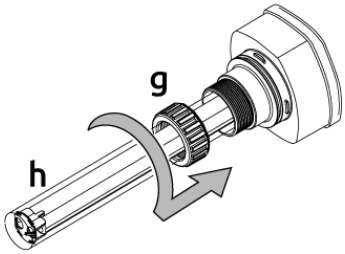

- Sæt enhedshovedet (e) korrekt tilbage i huset (f), kontroller placeringen af O-ringen (l) og drej enhedshovedet med uret (mod pilen CLOSE), så låsen (d) engageres igen.
- Kontroller hele samlingen for mulige lækager og tjek om UV-lampen virker.

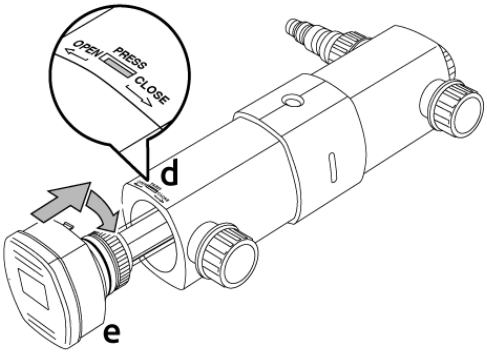

Specifikation

Model	Pond Clear Pro 18000 UVC	Pond Clear Pro 36000 UVC
UV-lampe	18 Watt	36 Watt
Max. pumpekapacitet	9000 l/t	12.000 l/t
Max. bassinkapacitet	18.000 L	36.000 L
Slangetilslutninger	ø 20/25/32/38 mm	ø 20/25/32/38 mm
Kabel længde	5 meter	5 meter

Sikkerhed & Garanti

Se Sikkerhed & Garanti »

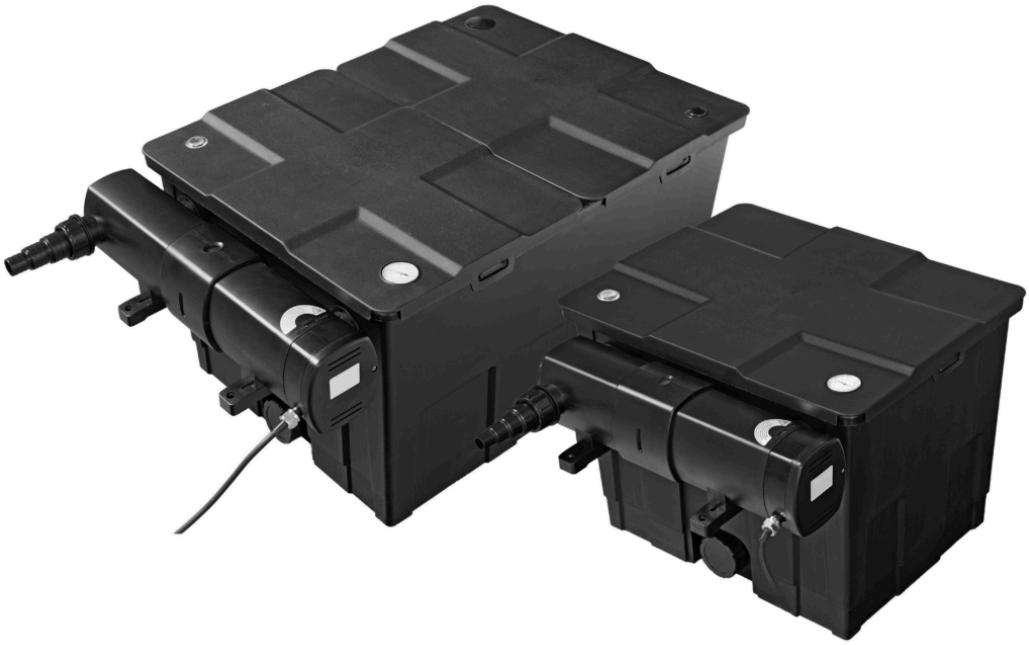

Pond Clear pro 18000 - 36000 Filter

Manuale utente

IT

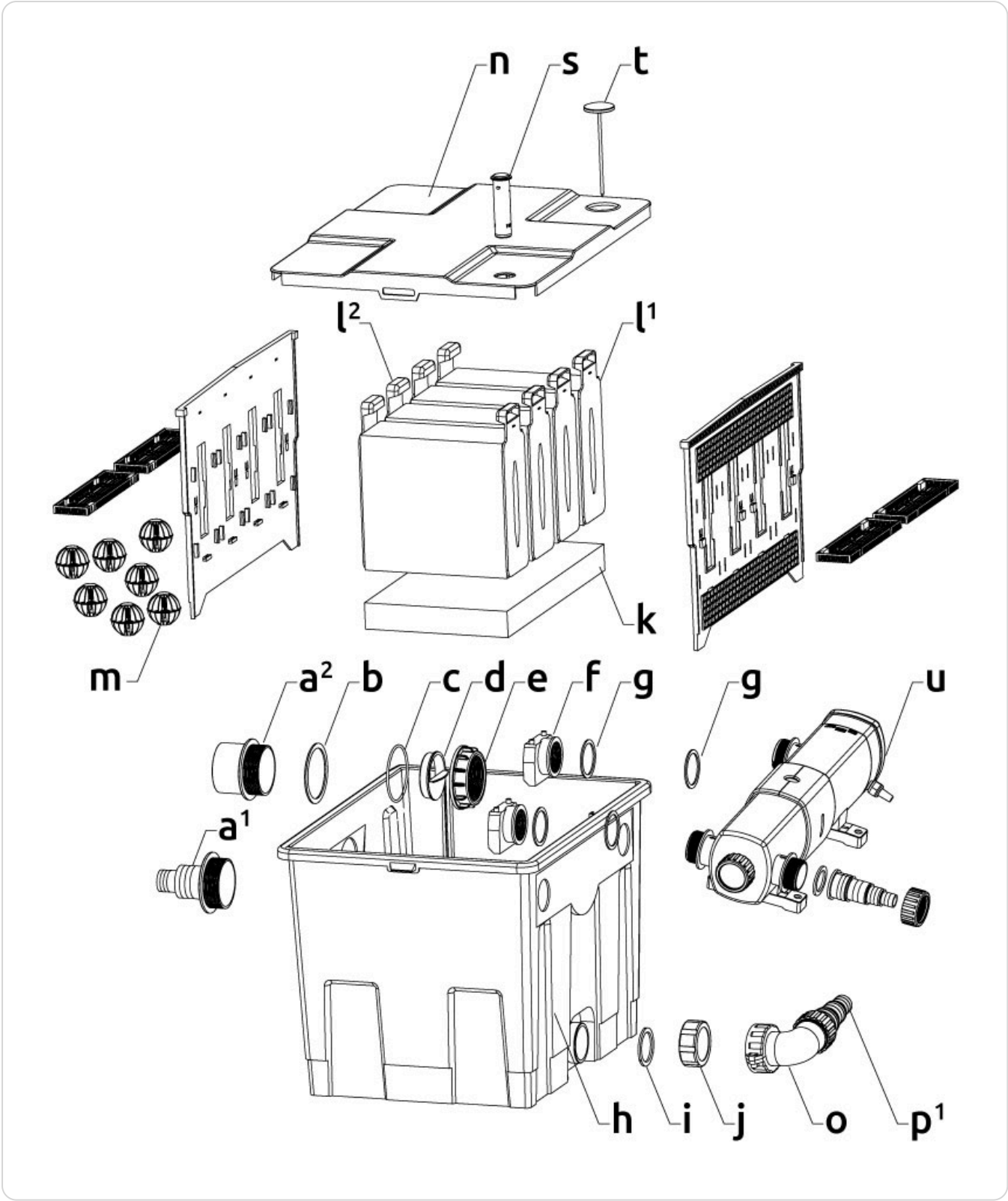
n
s
t
l2
l1
k
m
a2
b
c
d
e
f
g
g
u
a1
h
i
j
o
p1

Pond Clear Pro 18000

a[1]. Tubo di uscita ø 38/50 mm

a[2]. Uscita PVC ø 75 mm

b. Guarnizione

c. O-ring

d. Regolatore

e. Anello avvitabile

f. Pezzo di ingresso

g. Guarnizione

h. Scatola del filtro

i. Guarnizione

j. Cappuccio a vite

k. Tappetino giapponese

l[1]. Spugna filtrante, grossolana

l[2]. Spugna filtrante, fine

m. Bio-Balls

n. Coperchio

o. Tubo a gomito

p[1]. Tubo di uscita ø 25/32/38 mm

s. Indicatore di sporco

t. Termometro

u. UVC

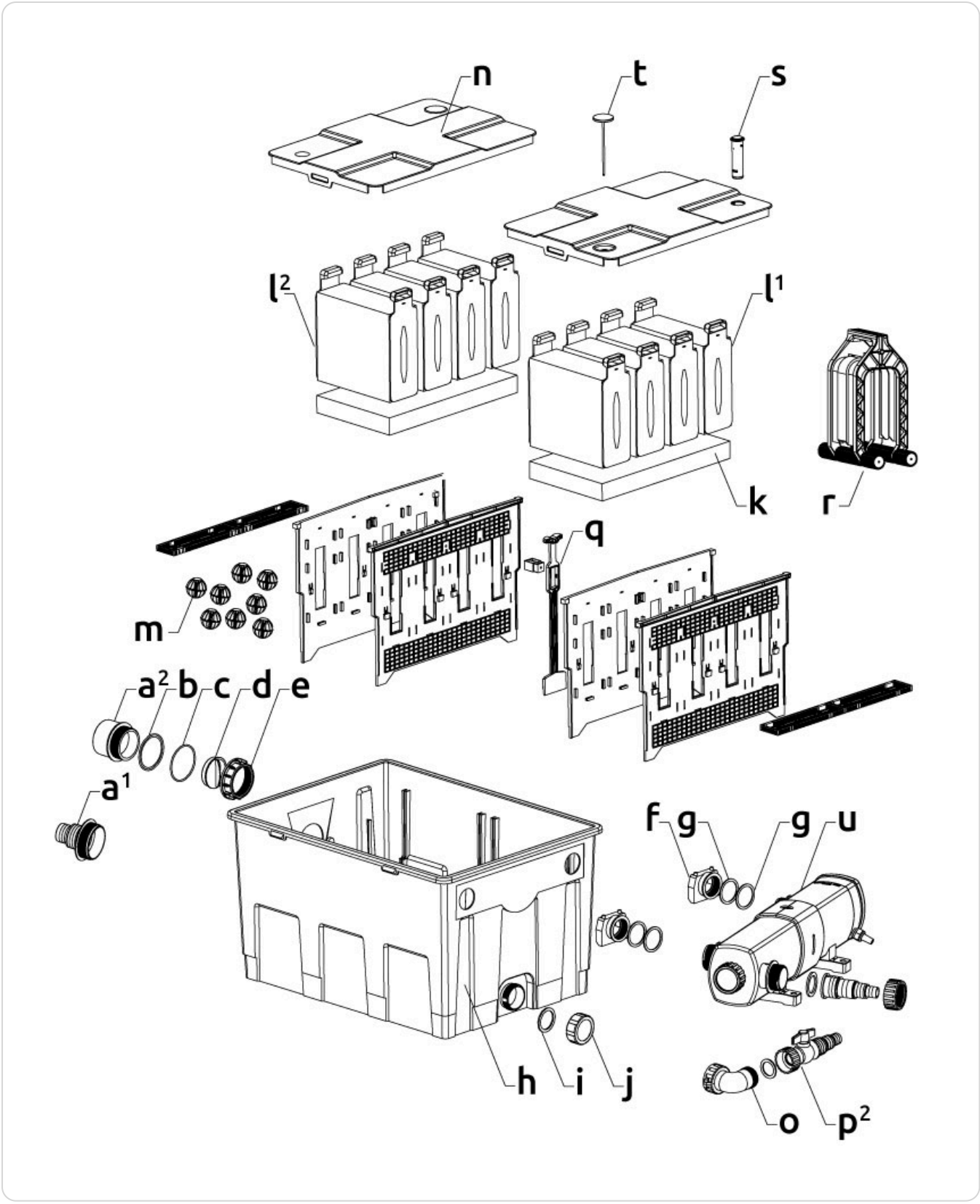
n
t
s
l2
l1
k
r
q
m
a2
b
c
d
e
a1
f
g
g
u
h
i
j
o
p2

Pond Clear Pro 36000

a[1]. Tubo di uscita ø 38/50 mm

a[2]. Uscita PVC ø 75 mm

b. Guarnizione

c. O-ring

d. Regolatore

e. Anello avvitabile

f. Pezzo di ingresso

g. Guarnizione

h. Scatola del filtro

i. Guarnizione

j. Cappuccio a vite

k. Tappetino giapponese

l[1]. Spugna filtrante, grossolana

l[2]. Spugna filtrante, fine

m. Bio-Balls

n. Coperchio

o. Tubo a gomito

p[2]. Valvola a sfera

q. Rubinetto scorrevole

r. Attrezzo per la pulizia

s. Indicatore di sporco

t. Termometro

u. UVC

Funzione

Il filtro raccoglie lo sporco dall'acqua del laghetto filtrandolo sia meccanicamente sia biologicamente, mantenendo il laghetto pulito, sano e limpido. Utilizzando una pompa per laghetto, l'acqua viene prima pompata nel filtro attraverso l'UVC collegato. Poi, tramite il tappetino giapponese sul fondo del filtro (filtrazione biologica), l'acqua scorre attraverso le spugne filtranti blu (grossolana) e gialla (fine). Qui le particelle di sporco vengono filtrate meccanicamente dall'acqua. Infine, l'acqua scorre attraverso le Bio-Balls (filtrazione biologica) filtrandola e rimettendola nel laghetto. I batteri benefici nel tappetino giapponese e nelle Bio-Balls trasformano le sostanze nocive (ammoniaca e nitriti) dell'acqua del laghetto in sostanze non nocive (nitrati). Questo processo è noto come filtrazione biologica.

Installazione

Posizionare il filtro ad almeno 2 m dal laghetto, in un luogo riparato (non alla luce diretta del sole) lasciando spazio sufficiente per la manutenzione.

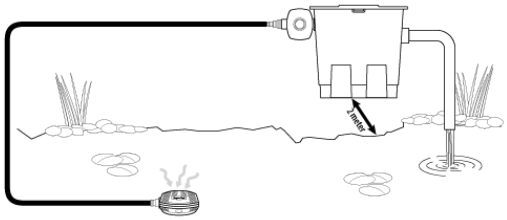

Panoramica di Pond Clear Pro 18000 »

- **AVVISO!** Assicurarsi che il filtro sia in piano e sopra il livello dell'acqua del laghetto.
- Risciacquare prima all'interno del filtro, i mezzi filtranti (spugne filtranti, tappeti giapponesi e Bio-Balls) e tutti gli accessori con acqua pulita del rubinetto.
- Riposizionare correttamente le Bio-Balls risciacquate (m), i tappetini giapponesi (k) e le spugne filtranti (l), con la parte plastica a traforo della spugna filtrante sul lato uscita e la parte chiusa della plastica sul lato UVC.
- Montare l'UVC sulla scatola del filtro, con le relative guarnizioni (g) sia all'interno sia all'esterno della parete del filtro, e avvitare i due pezzi di ingresso (f) sulle uscite dell'UVC (vedere istruzioni UVC).
- **AVVISO!** Accertarsi che l'apertura di entrambi i pezzi di ingresso sia rivolta verso il basso, così assicurando che l'acqua entrante fluisca solo verso il basso.
- È possibile sostituire il cappuccio a vite (j) sullo scarico dell'acqua sporca con il tubo a gomito (o) e il tubo di uscita da 25/32/38 mm (p^1) incluso con il Pond Clear Pro 18000, oppure la valvola a sfera (p^2) inclusa con il Pond Clear Pro 36000.
- Inserire il tubo di uscita da 38/50 mm (a^1) (tagliato a misura se necessario) o l'uscita in PVC da 75 mm (a^2), come richiesto, con la guarnizione (b) all'esterno e l'O-ring (c) all'interno della parete del filtro e stringere l'anello avvitabile (e).
- **AVVISO!** Se l'apertura dell'uscita è troppo grande, è possibile inserire opzionalmente il regolatore (d), prestando attenzione che il livello dell'acqua nel filtro non innalzi troppo, cosa che potrebbe causare lo straripamento del filtro.
- Collegare una tubazione per laghetto con morsetto o tubo PVC all'uscita, in modo che l'acqua torni nel laghetto.
- Accendere la pompa e controllare che non ci siano perdite.

Manutenzione

- Pulire regolarmente il filtro. Alla prima installazione, o se il laghetto è molto sporco, potrebbe essere necessario pulire la spugna filtrante ogni giorno.
- L'indicatore di sporco arancione (s) nel coperchio indica quando la spugna filtrante deve essere pulita. Se la spugna filtrante si intasa, il livello dell'acqua nel filtro aumenterà, facendo salire anche l'indicatore di sporco.
- Spegnere la pompa del laghetto e l'UVC e staccare entrambi prima di eseguire la manutenzione!
- Per la manutenzione dell'UVC, consultare il manuale utente corrispondente.
- Rimuovere i coperchi (n) dal filtro.

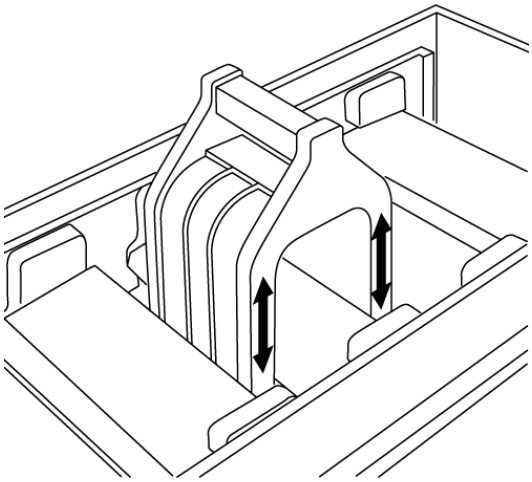

- In dotazione con il Pond Clear Pro 36000 è incluso un attrezzo per la pulizia (r) (disponibile anche separatamente, Art. 06030240), con cui è facile pulire la spugna filtrante. La spugna filtrante può rimanere semplicemente nel filtro.
- Spingere l'attrezzo per la pulizia su e giù sulla spugna filtrante, strizzandola senza bagnarsi o sporcarsi le mani.
- Quando la spugna filtrante è ben strizzata, aprire lo scarico dell'acqua sporca (vedere fig. C), lasciando che l'acqua sporca defluisca nella fogna o usarla per irrigare il giardino.
- Il Pond Clear Pro 36000 dispone di una valvola scorrevole incorporata (q) tra la prima e la seconda camera. Prima svuotare la camera primaria, quindi aprire la valvola scorrevole per consentire lo svuotamento della seconda camera.
- Se necessario, accendere la pompa per qualche minuto per sciacquare l'acqua residua sul fondo della scatola del filtro.
- Assicurarsi che la pompa sia spenta e richiudere sia la valvola scorrevole che lo scarico dell'acqua sporca.

Parts Pond Clear 36000 »

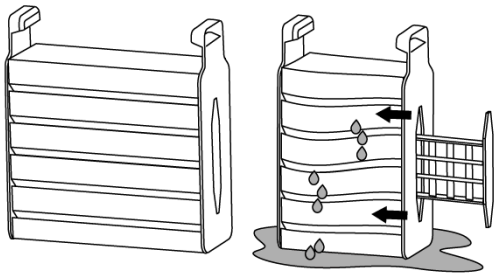

- Se non si dispone dell'attrezzo per la pulizia (Pond Clear Pro 18000), rimuovere la spugna filtrante tirandola fuori dal filtro.
- Mettere la spugna filtrante in un secchio con acqua, preferibilmente del laghetto, e spingere entrambe le superfici plastiche l'una verso l'altra più volte in modo da strizzare la spugna.
- Lasciare defluire l'acqua sporca dal filtro e poi reinserire la spugna, con la parte plastica a traforo della spugna filtrante sul lato uscita e la parte chiusa della plastica sul lato UVC.
- Per il Pond Clear Pro 18000, la spugna filtrante blu dovrebbe stare all'esterno nella scatola del filtro e la gialla al centro. Nel Pond Clear Pro 36000, la spugna filtrante blu (I^1) è nella camera primaria e la spugna filtrante gialla (I^2) nella seconda camera.
- Assicurarsi che l'uscita dell'acqua sporca sia chiusa prima di accendere la pompa. Non accendere l'UVC finché la circolazione dell'acqua non è completamente ripristinata.
- Il tappetino giapponese richiede pochissima manutenzione, i batteri pulitori si sviluppano e si attaccano ai tappeti e assicurano la filtrazione biologica. Sciacquando via il tappeto si rimuovono anche questi batteri utili, compromettendo la filtrazione biologica.
- Pulire le Bio-Balls una o due volte all'anno risciacquandole con acqua del laghetto. Non usare per questo lo scolo del rubinetto.
- Sostituire la spugna filtrante (Art. 06030225) una volta all'anno, non sostituire tutta la spugna filtrante contemporaneamente, ma una spugna al mese in ciascun contenitore (a seconda del modello).

Panoramica di Pond Clear Pro 18000 »

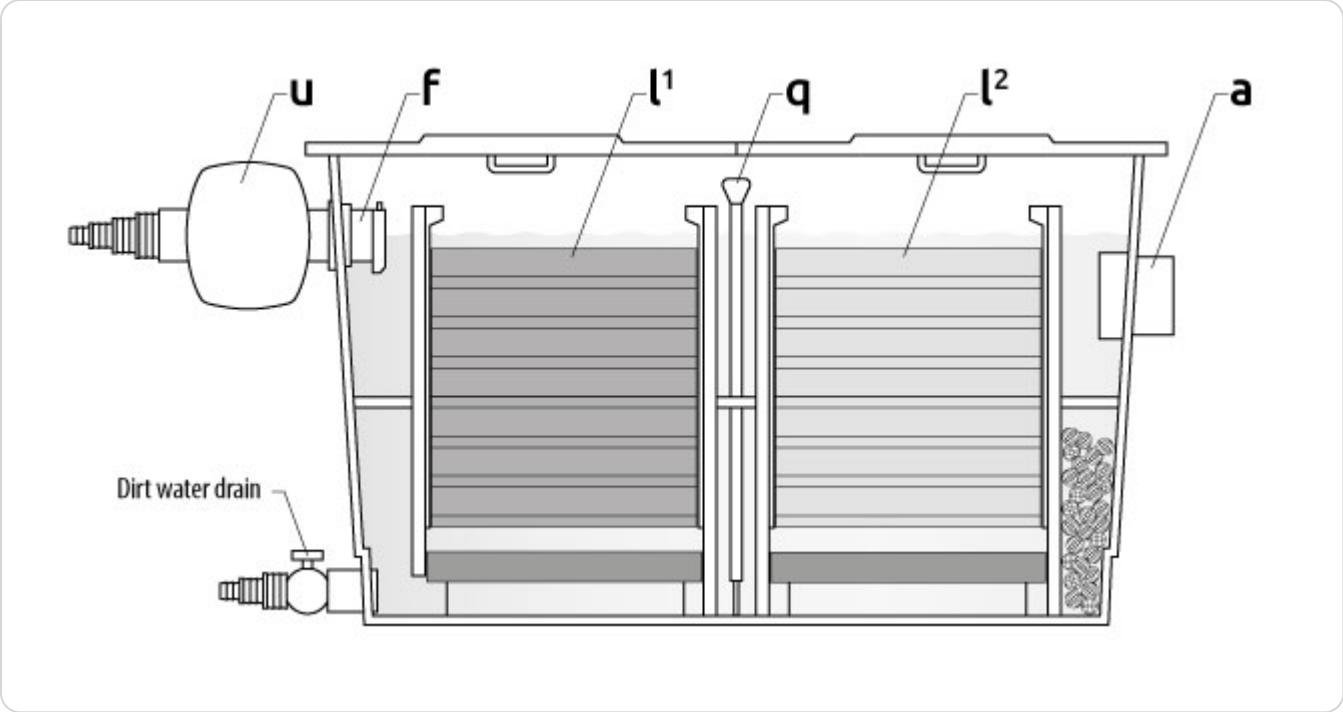
u
f
l1
q
l2
a
Dirt water drain

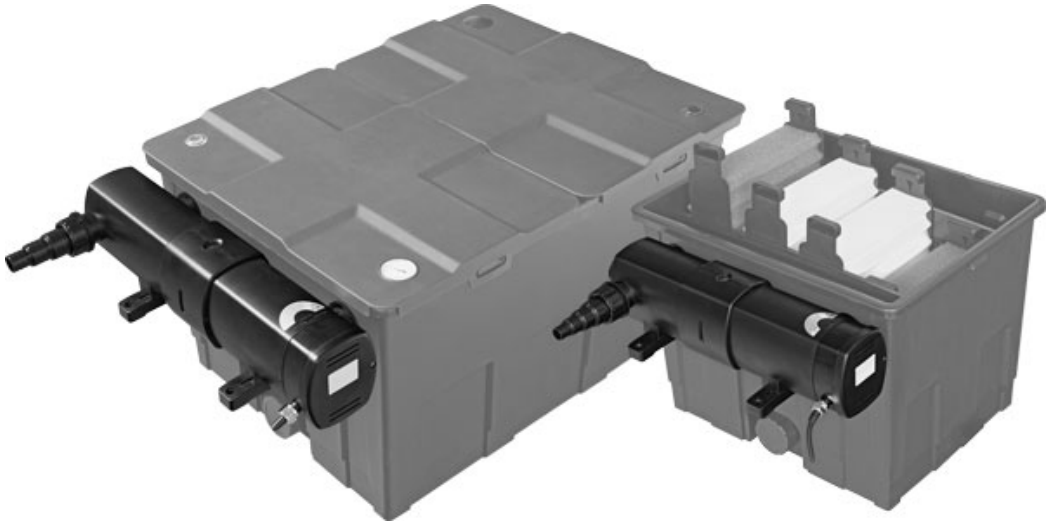

Pond Clear Pro 18000 & 36000 UVC

Manuale utente

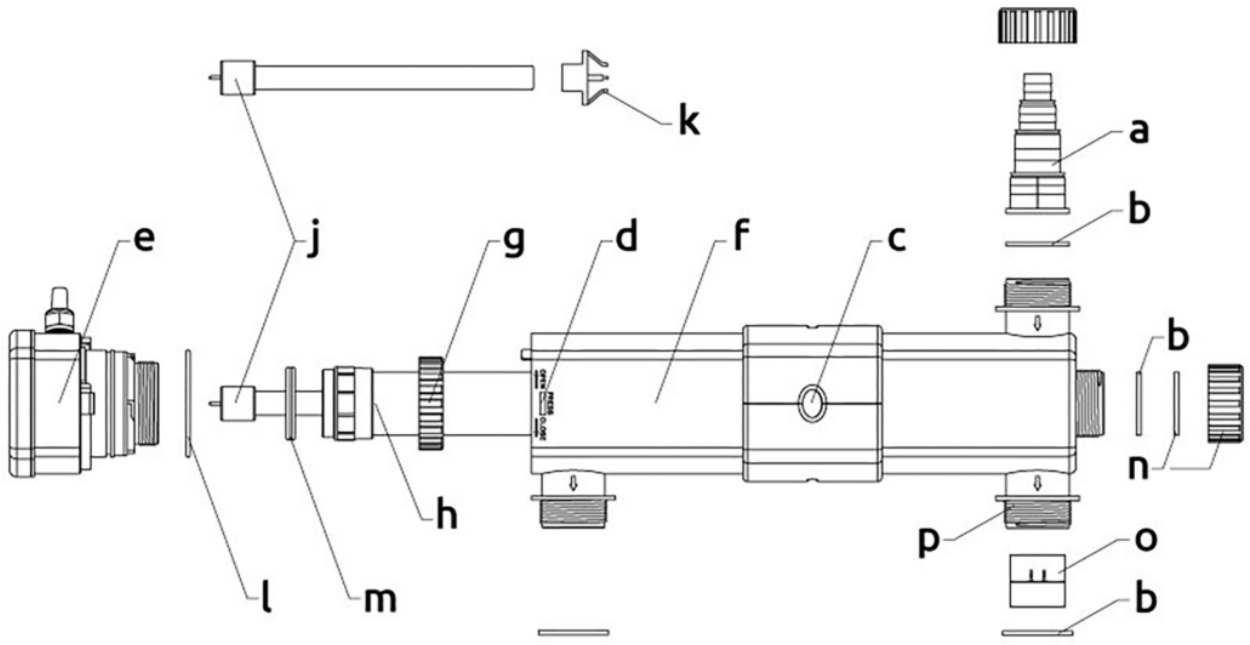

a. Connettore tubo

b. Guarnizione di gomma

c. Vetro di controllo

d. Fermaglio

e. Parte elettrica/testa unità

f. Contenitore UVC

g. Dado di bloccaggio quarzo

h. Vetro quarzo con guarnizione

j. Lampada UV

k. Clip lampada UV

l. O-ring testa unità

m. O-ring vetro quarzo

n. Tappo finale

o. Regolatore di flusso

p. Uscita

Funzione

Il dispositivo UVC garantisce un laghetto limpido entro 14 giorni. La lampada UV produce luce ultravioletta con una lunghezza d'onda esatta di 254 nm, per cui la capacità disinfettante è ottimale. La radiazione UV combatte le alghe in sospensione senza l'uso di prodotti chimici e riduce batteri e germi nocivi. La radiazione UV-C non influisce sul valore di pH dell'acqua del laghetto ed è sicura per pesci e piante.

Installazione

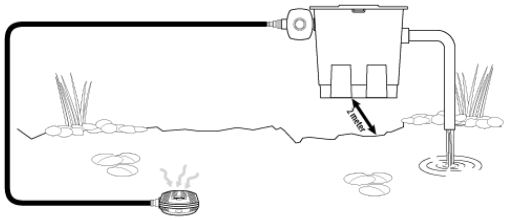

- Installare il dispositivo UVC all'esterno della scatola del filtro (vedere manuale utente Pond Clear Pro Filter). Una pompa trasporta l'acqua dal laghetto attraverso il dispositivo UVC e poi attraverso il filtro per rimandarla nel laghetto. Vedere i dati tecnici per la capacità della pompa corretta. I batteri purificatori nel filtro non vengono a contatto con la luce UV, quindi la filtrazione biologica non è influenzata negativamente.
- Se la capacità della pompa del laghetto è inferiore a 5000 L/h, inserire il regolatore di flusso (o) all'interno dell'uscita (p) opposta all'ingresso, permettendo di chiudere il flusso d'acqua in uscita in quel punto.

Parts Pond Clear UVC »

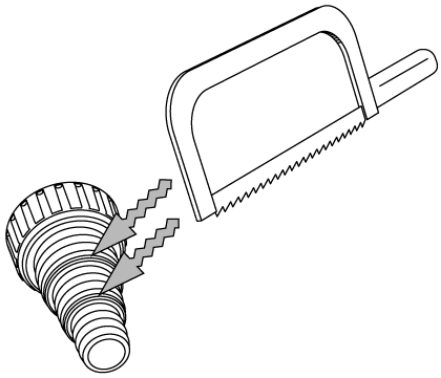

- Tagliare il connettore del tubo (a) allo stesso diametro del tubo. Non avvitare il connettore sul dispositivo UVC prima di averlo tagliato per evitare di danneggiare il dispositivo UVC.
- Avvitare il connettore con la guarnizione di gomma (b) sul dispositivo UVC.
- Collegare la pompa al connettore del tubo del dispositivo UVC usando un tubo per laghetto. Fissare il tubo con una fascetta.
- Accendere la pompa e controllare che non ci siano perdite.
- Quindi accendere il dispositivo UVC collegando la spina alla presa di corrente.

- Per assicurarsi che la lampada UV sia attiva usare il vetro di controllo (c) sulla parte superiore del contenitore per guardare.
- Per evitare il surriscaldamento dell'UVC, spegnere il dispositivo UVC quando non scorre acqua.

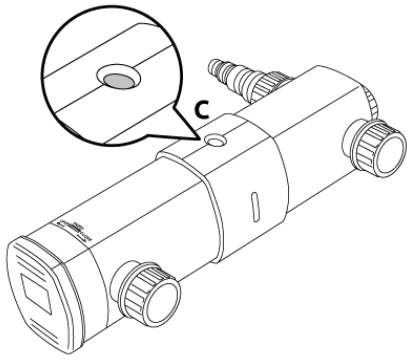

Manutenzione

- Controllare mensilmente se la lampada UV è accesa tramite il vetro di controllo (c).
- Scollegare la spina dalla presa prima di effettuare la manutenzione!
- Il dispositivo UVC deve essere pulito due volte all'anno. Non appena la crescita di alghe aumenta, controllare il dispositivo UVC e la lampada UV e pulire l'intero dispositivo o sostituire la lampada UV se necessario.
- La lampada è calda, attendere 10 minuti dopo lo spegnimento prima di aprire il dispositivo UVC.
- Assicurarsi che l'acqua sia prima drenata fuori dal dispositivo UVC, prima di aprire il dispositivo.

- Premere il fermaglio rettangolare (d) per sbloccare la parte elettrica/testa unità (e) e il contenitore.
- Girare la testa unità (e) in senso antiorario (verso la freccia OPEN) fino allo stop e tirarla fuori delicatamente dal contenitore.
- Pulire l'interno del contenitore (f) con un pennello o un panno pulito e risciacquare con acqua pulita del rubinetto (fare attenzione a non danneggiare l'interno a spirale).

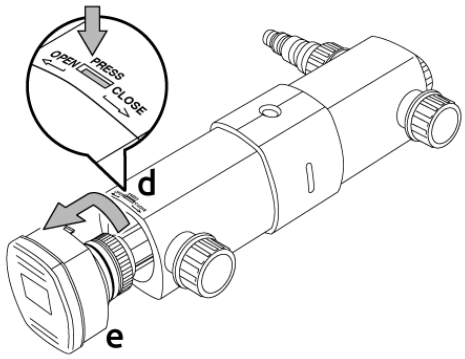

Parts Pond Clear UVC »

- Allentare la vite di bloccaggio (g) dalla testa unità. Rimuovere il vetro quarzo con guarnizione (h) muovendolo delicatamente avanti e indietro.
- Pulire delicatamente la superficie esterna del vetro quarzo con un panno morbido e SuperFish Pump & UVC Clean. Dopo la pulizia, sciacquare accuratamente il vetro quarzo con acqua pulita del rubinetto e controllare che non sia danneggiato. Sostituire il vetro quarzo se presenta danni (per evitare la rottura del vetro). Kit di ricambio vetro quarzo per Pond Clear Pro 18000 UVC (Art. 06030245) e Pond Clear Pro 36000 UVC (Art. 06030260).

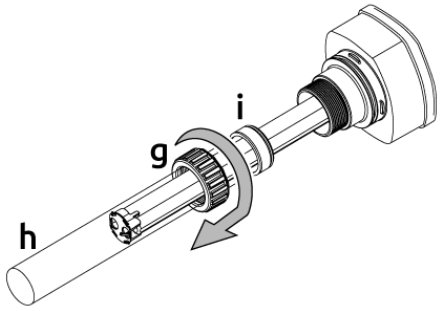

- La lampada UV dovrebbe essere sostituita ogni anno, poiché la lampada può risultare ancora attiva ma non emette più sufficiente radiazione UV (massimo 8000 ore di funzionamento). Lampada di ricambio per Pond Clear Pro 18000 UVC: SF UV PL-lamp 18 W 2G11-225 mm (Art. 06011025) e Pond Clear Pro 36000 UVC: SF UV PL-lamp 36 W 2G11-415 mm (Art. 06011035).

Rimuovere la vecchia lampada UV (j) con la clip lampada (k) dall'alloggiamento della testa unità.

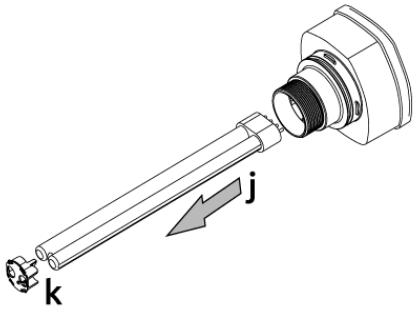

Inserire la nuova lampada UV (j) nell'alloggiamento della testa unità e mettere la clip (h) sulla lampada UV.

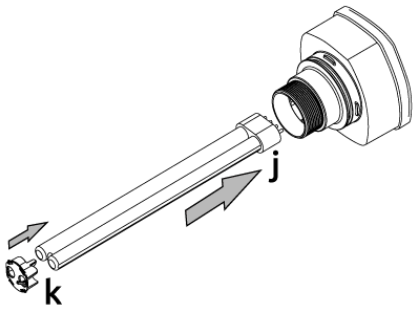

Far scorrere delicatamente il vetro quarzo con guarnizione (h) sopra la lampada UV nella testa unità, controllare la posizione degli O-ring (m).

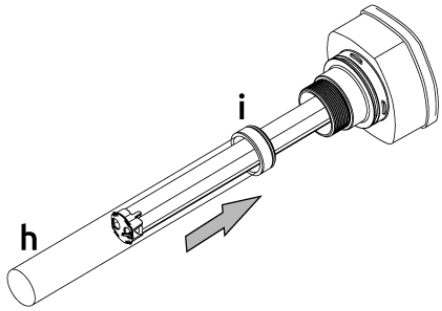

Far scorrere il dado di bloccaggio (g) sopra il vetro quarzo e stringerlo sulla testa unità.

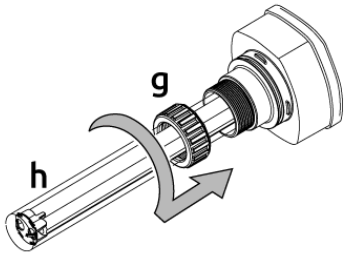

- Inserire correttamente la testa unità (e) nel contenitore (f), controllare la posizione dell'O-ring (l) e girare la testa unità in senso orario (verso la freccia CLOSE) in modo che il fermaglio (d) si agganci nuovamente.
- Controllare l'intero assemblaggio per eventuali perdite e verificare che la lampada UV funzioni.

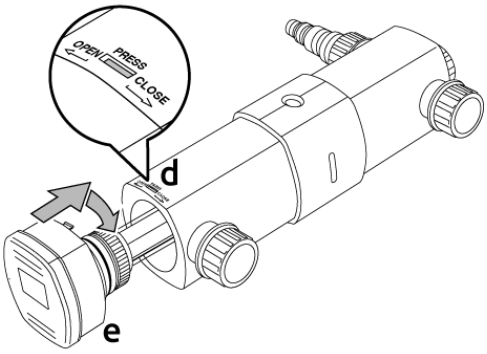

Specifiche

Modello	Pond Clear Pro 18000 UVC	Pond Clear Pro 36000 UVC
Lampada UV	18 Watt	36 Watt
Capacità massima pompa	9000 l/h	12.000 l/h
Contenuto massimo laghetto	18.000 L	36.000 L
Verbindingsstukken voor slangen	ø 20/25/32/38 mm	ø 20/25/32/38 mm
Kabellänge	5 Meter	5 Meter

Sicherheit & Garantie

Sicherheit & Garantie ansehen »